ŒRTLI

Notice de montage, d'installation et d'entretien

OFC4 / PKR-440

Art. Nr. 124 753

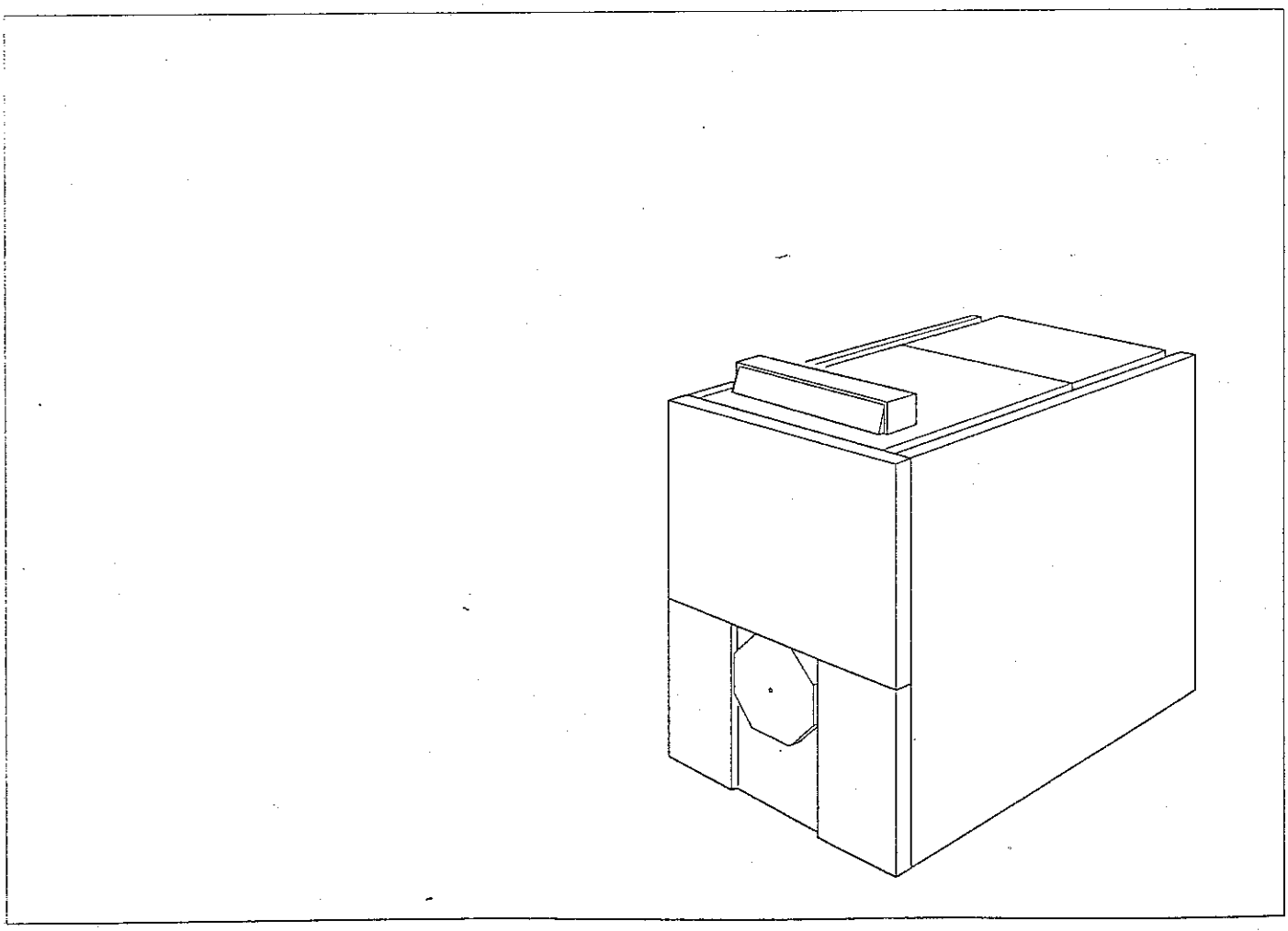

SOMMAIRE

1. GÉNÉRALITÉS 1
1.1 Caractéristiques techniques 2
1.2 Dimensions principales 5

2. MISE EN PLACE DE LA CHAUDIÈRE 6

3. MONTAGE 7

4. RACCORDEMENT HYDRAULIQUE 7
4.1 Renseignements dimensionnels nécessaires 7
4.2 Recommandations importantes pour le raccordement du circuit chauffage à la chaudière et au réseau d'eau potable 8
4.3 Remplissage de l'installation 9
4.4 Désembouage 9

5. RACCORDEMENT A LA CHEMINÉE 10
5.1 Détermination du conduit de fumées 10
5.2 Renseignements dimensionnels nécessaires 10
5.3 Raccordement fumées 10

6. RACCORDEMENT FIOUL OU GAZ 11

7. RACCORDEMENTS ÉLECTRIQUES 11

8. ENTRETIEN 12
8.1 Chaudière 12
8.2 Précautions à prendre en cas d'arrêt prolongé de la chaudière 14

9. GARANTIE 14

DÉCLARATION DE CONFORMITÉ / MARQUAGE CE

Le présent produit est conforme aux exigences des Directives européennes et normes suivantes :

- 90.396 CEE Directive Appareils à Gaz
  Normes visées : EN 303.1 / EN 303.2 / EN 304.
- 73/23 CEE Directive Basse Tension
  Norme visée : EN 60.335.1.
- 89.336 CEE Directive Compatibilité électromagnétique
  Normes visées : EN 50.081.1 / EN 50.082.1 / EN 55.014

et sera commercialisé dans les états membres de la CEE suivants :

FR - DE - BE - LU - GB - IR - ES - PT - DK
SE - AT - CH - GR - NL

suivant la catégorie du brûleur gaz associé.

Avertissement :
Le montage et l'installation de la chaudière doivent être effectués par un professionnel qualifié.
Le bon fonctionnement de la chaudière est conditionné par le strict respect de la présente notice de montage, d'installation et d'entretien.

1. GÉNÉRALITÉS

La gamme de chaudières OFC 4 / PKR 440 est une gamme de chaudières pressurisées automatiques à eau-chaude à raccorder à un conduit d'évacuation des fumées. Elle peut être équipée d'un brûleur indépendant utilisant le fioul domestique ou le gaz, de puissance utile comprise entre 175 et 700 kW.

Les caractéristiques techniques et dimensions principales sont données pages 2 à 5.

Les chaudières OFC4/PKR4 sont des chaudières avec tableau de commande qui en option peut être équipé de régulations OE-tronic..., ou d'une régulation sur l'eau chaude sanitaire EB-SPH.

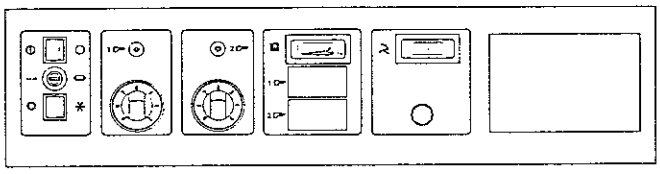

8338N002

1.1 Caractéristiques techniques

● **France / Belgique**

Conditions d'utilisation :

- Pression de service maximale chaudière : 6 bar
- Température maximale de service chaudière : 100 °C
- Thermostats de chaudière réglables de : 30 à 84 °C
- Thermostat de sécurité : 100 °C

Conditions d'essai :

- TF-TA = 180 K
- CO_2 Fioul = 13 %
- CO_2 Gaz = 9,5 %

Chaudière type		OFC4 PKR	-310 -440-8	-370 -440-9	-430 -440-10	-495 -440-11	-570 -440-12	-645 -440-13	-700 -440-14
Puissance utile		kW	250-310	310-370	370-430	430-495	495-570	570-645	645-700
Puissance enfournée		kW	271-339	336-404	402-470	465-538	563-620	618-701	699-760
Nombre d'éléments			8	9	10	11	12	13	14
Contenance en eau		l	366	409	452	495	538	581	624
Perte de charge côté eau (1)	mbar *	Δt=10K	19	32	50	68	93	125	150
		Δt=15K	11	18	26	31	41	55	70
		Δt=20K	5	8	13	18	24	31	37
Pression au foyer (1) (3)		mbar *	0,57	0,73	0,96	1,2	1,57	2,0	2,5
Volume foyer		m^3	0,310	0,354	0,396	0,439	0,481	0,523	0,565
Température des fumées (1)	(CO_2 13%)	°C	200	200	200	200	200	200	200
Pertes à l'arrêt à 70°C (4)		W	580	600	640	740	780	870	870
Volume du circuit fumées		m^3	0,563	0,638	0,712	0,787	0,860	0,934	1,008
Diamètre foyer		mm	530	530	530	530	530	530	530
Largeur foyer		mm	638	638	638	638	638	638	638
Longueur foyer		mm	1183	1343	1503	1663	1823	1983	2143
Débit massique des fumées (1) (2)	fioul	kg/h	520	620	720	830	960	1080	1170
	gaz naturel	kg/h	560	670	780	830	960	1080	1170
Poids net		kg	1470	1650	1830	2010	2190	2370	2550

* 1 mbar = 10 mmCE = 10 daPa

(1) A allure nominale (puissance haute de la chaudière)

(2) CO_2 = 13% au fioul et
CO_2 = 9,5% au gaz naturel

(3) Pour une dépression à la buse = 0 mbar

(4) Perte à l'arrêt suivant norme NFD 30 002

Allemagne / Autriche

Conditions d'utilisation :

- Pression de service maximale chaudière : 6 bar
- Température maximale de service chaudière d'après TRD 702 : 120 °C
- Thermostats de chaudière réglables de : 30 à 84 °C
- Thermostat de sécurité : 100 °C

Conditions d'essai :

- TF-TA = 160 K
- CO_2 Fioul = 13 %
- CO_2 Gaz = 9,5 %

Chaudière type		OFC4 PKR	-310 -440-8	-370 -440-9	-430 -440-10	-495 -440-11	-570 -440-12	-645 -440-13	-700 -440-14
Puissance utile		kW	220-265	265-315	315-365	365-425	425-485	485-550	550-615
Puissance enfournée		kW	236-288	285-342	339-396	392-460	457-525	522-594	592-665
Nombre d'éléments			8	9	10	11	12	13	14
Contenance en eau		l	366	409	452	495	538	581	624
Perte de charge côté eau (1)	mbar *	Δt=10K	11	20	31	47	66	88	111
		Δt=15K	4	6	8	14	17	23	28
Pression au foyer (1) (3)		mbar *	0,4	0,55	0,68	0,9	1,10	1,5	1,8
Consommation d'entretien (4)	%	Δt=30K	0,17	0,15	0,14	0,12	0,11	0,11	0,10
Volume foyer		m^3	0,310	0,354	0,396	0,439	0,481	0,523	0,565
Température des fumées (1)	(CO_2 13%)	°C	180	180	180	180	180	180	180
Volume du circuit fumées		m^3	0,563	0,638	0,712	0,787	0,860	0,934	1,008
Diamètre foyer		mm	530	530	530	530	530	530	530
Largeur foyer		mm	638	638	638	638	638	638	638
Longueur foyer		mm	1183	1343	1503	1663	1823	1983	2143
Débit massique des fumées (1) (2)	fioul	kg/h	450	530	610	710	810	910	1020
	gaz naturel	kg/h	470	555	640	745	850	955	1070
Poids net		kg	1470	1650	1830	2010	2190	2370	2550

* 1 mbar = 10 mmCE = 10 daPa

(1) A allure nominale (puissance haute de la chaudière)

(2) CO_2 = 13% au fioul et
CO_2 = 9,5% au gaz naturel

(3) Pour une dépression à la buse = 0 mbar

(4) Consommation d'entretien suivant norme DIN 4702 (température chaudière : 50 °C)

● **Tous pays sauf France, Belgique, Allemagne et Autriche**

Conditions d'utilisation :

- Pression de service maximale chaudière : 6 bar
- Température maximale de service chaudière : 120 °C
- Thermostats de chaudière réglables de : 30 à 84 °C
- Thermostat de sécurité : 100 °C

Conditions d'essai :

- TF-TA = 160 K
- CO_2 Fioul = 13 %
- CO_2 Gaz = 9,5 %

Chaudière type		OFC4 PKR	-310 -440-8	-370 -440-9	-430 -440-10	-495 -440-11	-570 -440-12	-645 -440-13	-700 -440-14
Puissance utile		kW	300-390	390-450	450-540	540-600	600-670	670-720	720-780
Puissance enfournée		kW	337-438	438-505	505-606	606-674	674-752	752-808	808-876
Nombre d'éléments			8	9	10	11	12	13	14
Contenance en eau		l	366	409	452	495	538	581	624
Perte de charge côté eau (1)	mbar *	Δt=10K	19	32	50	68	93	125	150
		Δt=20K	17	26,5	40,8	45,3	56,4	68,8	86,8
Pression au foyer (1) (3)		mbar *	1,1	1,5	2,0	2,5	2,5	2,5	3,5
Volume foyer		m^3	0,310	0,354	0,396	0,439	0,481	0,523	0,565
Température des fumées (1)	(CO_2 13%)	°C	220	220	220	220	220	220	220
Volume du circuit fumées		m^3	0,563	0,638	0,712	0,787	0,860	0,934	1,008
Diamètre foyer		mm	530	530	530	530	530	530	530
Largeur foyer		mm	638	638	638	638	638	638	638
Longueur foyer		mm	1183	1343	1503	1663	1823	1983	2143
Débit massique des fumées (1) (2)	fioul	kg/h	650	750	900	1000	1116	1200	1405
	gaz naturel	kg/h	700	810	972	1080	1207	1297	1405
Poids net		kg	1470	1650	1830	2010	2190	2370	2550

* 1 mbar = 10 mmCE = 10 daPa

(1) A allure nominale (puissance haute de la chaudière)

(2) CO_2 = 13% au fioul et
CO_2 = 9,5% au gaz naturel

(3) Pour une dépression à la buse = 0 mbar

1.2 Dimensions principales

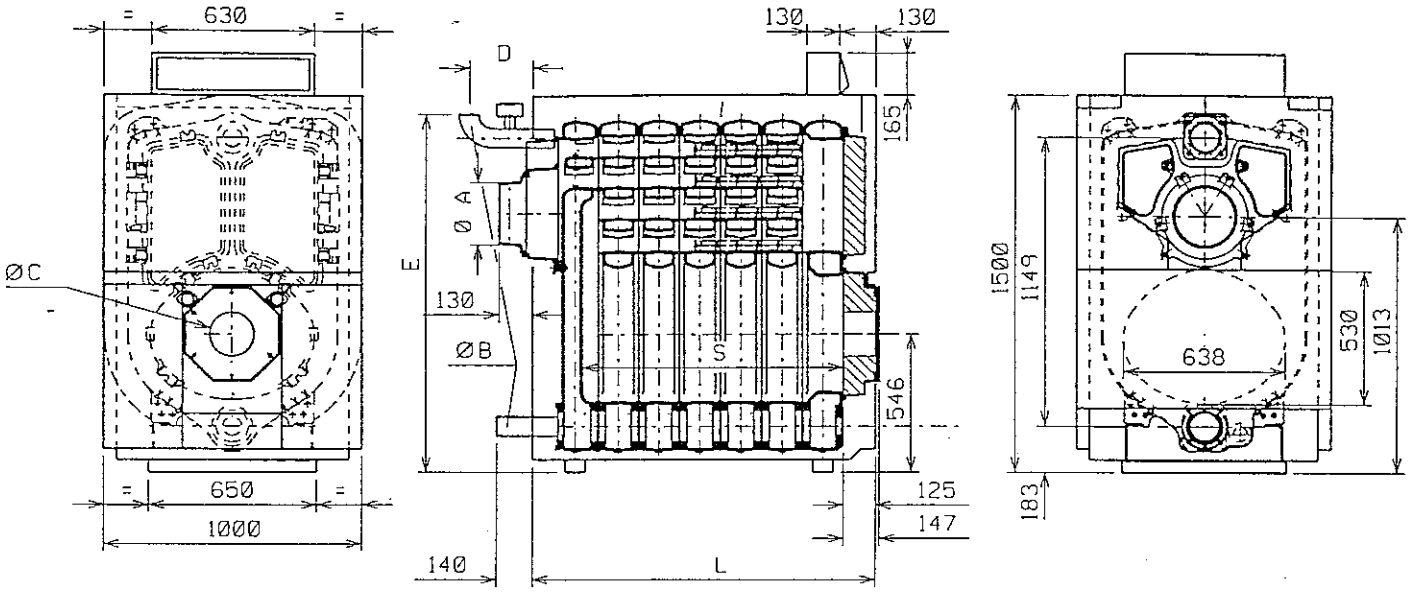

8339EN5

- Diamètre inscrit foyer :
  - élément avant : 455 mm
  - élément intermédiaire : 530 mm
- Diamètre équivalent foyer : 573 mm

Chaudière type	OFC4	-310	-370	-430	-495	-570	-645	-700
	PKR	-440-8	-440-9	-440-10	-440-11	-440-12	-440-13	-440-14
ø A (extérieur)		250	250	250	300	300	300	300
ø B		2" 1/2	2" 1/2	2" 1/2	3"	3"	3"	3"
ø C		175	175	175	250	250	250	250
D		235	235	235	254	254	254	254
E		1427	1427	1427	1447	1447	1447	1447
L		1505	1665	1825	1985	2145	2305	2465
S		1183	1343	1503	1663	1823	1983	2143

2. MISE EN PLACE DE LA CHAUDIÈRE

Implantation

Les dimensions minimales indiquées sur la vue suivante sont à respecter pour assurer une bonne accessibilité autour de la chaudière.

Aérations

Elles doivent être conformes à la réglementation en vigueur et en particulier au DTU.
Pour permettre l'arrivée de l'air de combustion, une aération suffisante doit être prévue dans la chaufferie dont la section et l'emplacement doivent répondre au DTU 65.4.

Nous attirons votre attention sur les risques de corrosion des chaudières installées dans ou à proximité de locaux dont l'atmosphère peut être polluée par des composés chlorés ou fluorés.
A titre d'exemple : salons de coiffure, locaux industriels (solvants), machines frigorifiques, peintures, ...
Dans ce cas nous ne saurions assurer la garantie.

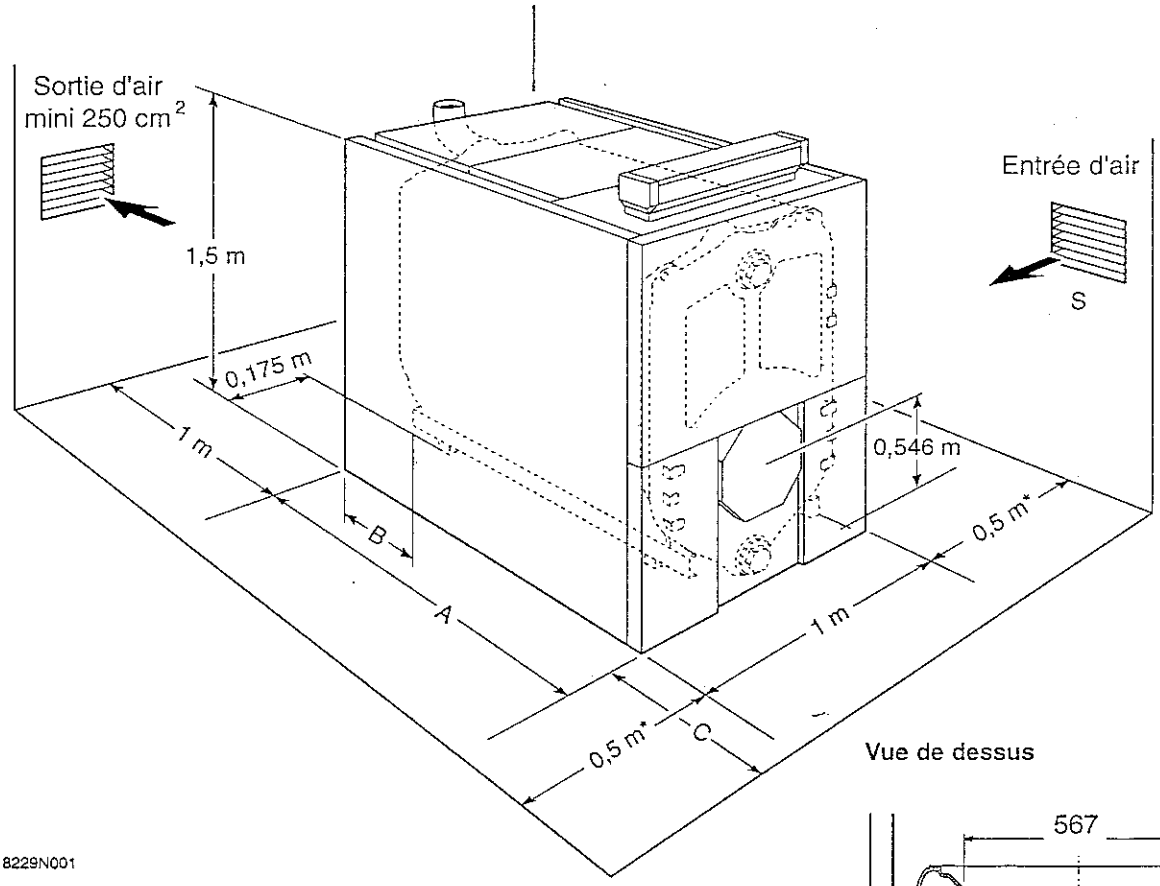

Vue de dessus

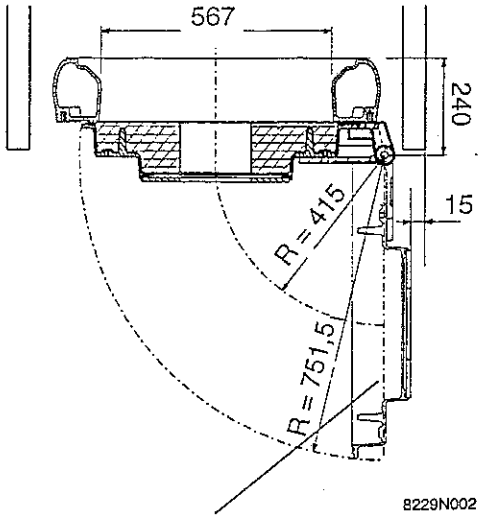

Porte foyère ouverte

Chaudière	OFC4	-310	-370	-430	-495	-570	645	700
type	PKR	-440-8	-440-9	-440-10	-440-11	-440-12	-440-13	-440-14
Cote A	mm	1505	1665	1825	1985	2145	2305	2465
Cote B	mm	130	-40	120	-40	120	-40	120
Cote C	mm	1,5	2	2	2	2,5	2,5	2,5
Section S	cm²	840	960	1090	1240	1390	1550	1710

* Attention à l'encombrement du brûleur quand la porte est ouverte. Pour une installation de plusieurs chaudières en cascade, ces dimensions sont à adapter.

3. MONTAGE

Pour le montage de la chaudière, voir feuillet jaune de cette notice.

4. RACCORDEMENT HYDRAULIQUE

4.1 Renseignements dimensionnels nécessaires

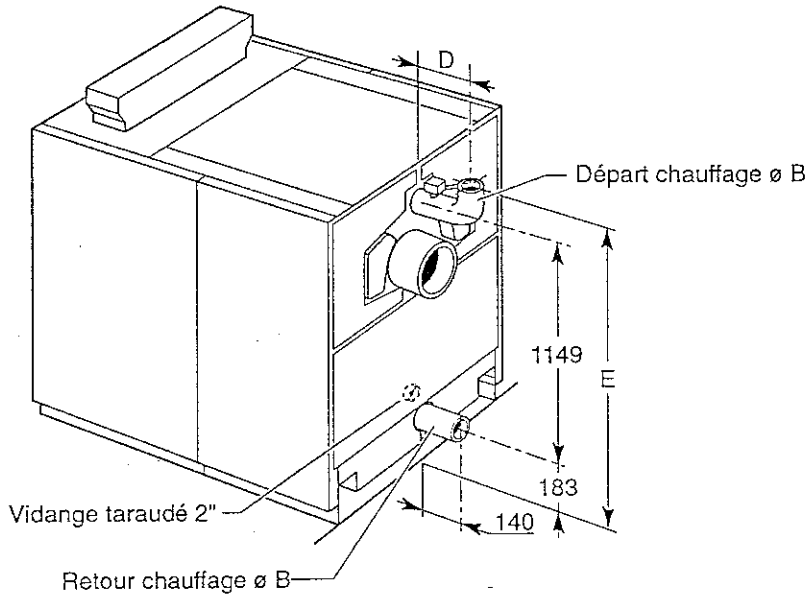

Chaudière type	OFC4 PKR	-310 à -430 -440-8 à -440-10	-495 à -700 -440-11 à -440-14
ø B		2"1/2	3"
D	mm	235	254
E	mm	1427	1447

4.2 Recommandations importantes pour le raccordement du circuit chauffage à la chaudière et au réseau d'eau potable

L'installation devra être réalisée suivant la règlementation en vigueur, les règles de l'art, ainsi que suivant les recommandations contenues dans la présente notice.

Le vase d'expansion sera à raccorder à la chaudière sans qu'aucune vanne ou clapet ne soit interposé entre la chaudière et le raccordement du vase d'expension.

De même la soupape de sécurité sera à raccorder à la chaudière sans qu'aucune vanne ni clapet ne soit interposé entre elle et la chaudière.

Les installations de chauffage doivent être conçues et réalisées de manière à empêcher le retour des eaux du circuit de chauffage ou des produits qui y sont introduits, vers le réseau d'eau potable situé en amont ; l'installation ne doit pas être en relation directe avec le réseau d'eau potable (article 16-7 du Règlement Sanitaire Départemental). Lorsque ces installations sont munies d'un système de remplissage pouvant être raccordé au réseau d'eau potable, elles comportent un dispositif de protection de type BC (disconnecteur à zones de pressions différentes non contrôlables) répondant aux exigences fonctionnelles de la norme NF P 43-011.

Exemple d'installation :

L'exemple d'installation ci-après ne peut recouvrir l'ensemble des cas d'utilisation pouvant être rencontrés. Il a simplement pour but d'attirer l'attention sur les règles de base à respecter. Toutefois, il est toujours nécessaire de se conformer aux règles de l'art et aux règlementations locales ou nationales en vigueur.

Exemple d'installation d'une chaudière OFC4 / PKR-440 avec production d'eau chaude sanitaire éffectuée par préparateur(s) indépendant(s).

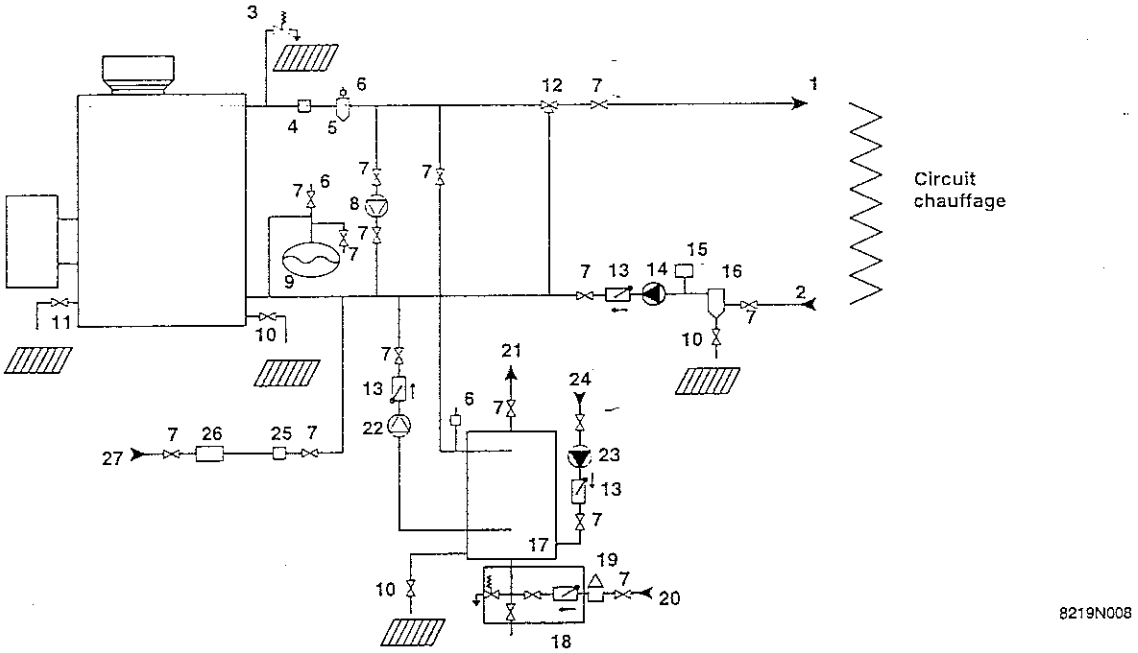

1. Départ chauffage
2. Retour chauffage
3. Soupape de sécurité 3 bar + manomètre
4. Contrôleur de débit (éventuellement)
5. Séparateur d'air
6. Purgeur automatique
7. Vanne
8. Pompe de recyclage
9. Vase d'expansion
10. Vanne de vidange
11. Vanne de désembouage
12. Vanne mélangeuse
13. Clapet anti-retour
14. Accélérateur chauffage
15. Pressostat de sécurité de manque d'eau
16. Pot de décantation des boues (recommandé en particulier sur installation ancienne)
17. Préparateur indépendant
18. Groupe de sécurité taré et plombé à 7 bar avec dégorgeoir à voyant
19. Réducteur de pression (si pression réseau > 5,5 bar)
20. Entrée eau froide sanitaire
21. Départ eau chaude sanitaire
22. Pompe de charge
23. Pompe de circulation sanitaire (facultative)
24. Retour boucle de circulation ECS
25. Compteur d'eau (éventuellemnt)
26. Traitement d'eau si TH > 25°
27. Remplissage du circuit chauffage (avec disconnecteur suivant la règlementation en vigueur).

4.3 Remplissage de l'installation

Le remplissage doit s'effectuer à débit faible afin de favoriser la purge de la totalité de l'air contenu dans la chaudière par le point haut de l'installation.

Le remplissage s'effectue toujours pompes de recyclage à l'arrêt.

TRES IMPORTANT : première mise en service après vidange partielle ou totale de l'installation : si toutes les purges d'air ne se font pas naturellement vers un vase d'expansion à l'air libre, l'installation doit comporter, en plus des purgeurs automatiques pouvant assurer à eux seuls l'élimination des gaz de l'installation en fonctionnement, des purgeurs manuels permettant de purger tous les points hauts de l'installation et de vérifier avant l'allumage du brûleur que l'installation remplie d'eau est bien purgée d'air.

4.4 Désembouage

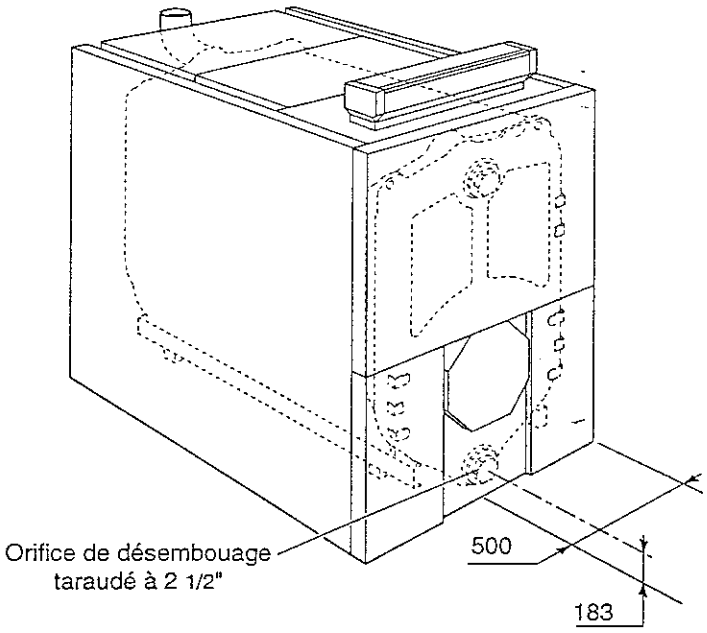

Un orifice taraudé Ø 2"1/2 pourvu d'un bouchon est prévu en partie basse de la chaudière pour permettre l'évacuation des boues. L'installateur pourra y monter une vanne 1/4 de tour.
L'évacuation des boues entraine l'élimination de quantités d'eau importantes, qu'il faudra restituer au réseau après l'intervention.

Remarque : aucun remplacement de chaudière sur un réseau ancien ne doit être effectué sans un rinçage soigné de l'installation. Prévoir la mise en place d'un pot de décantation sur le retour et à proximité immédiate de la chaudière.

5. RACCORDEMENT À LA CHEMINÉE

Les performances élevées des chaudières modernes, leur utilisation dans des conditions particulières liées à l'évolution des technologies (par ex. : fonctionnement en basse température modulée) conduisent à l'obtention de très basses températures de fumées.

Ceci nécessite :

- l'utilisation de conduits conçus pour permettre l'écoulement des condensats qui peuvent résulter de ces modes de fonctionnement, afin d'éviter les risques de détérioration de la cheminée,

- l'installation d'un té de purge en pied de cheminée.

L'installation d'un modérateur de tirage est également recommandée.

Si nécessaire, les turbulateurs des 4 carneaux supérieurs peuvent être enlevés partiellement avec pour conséquence une augmentation de la température de fumée.

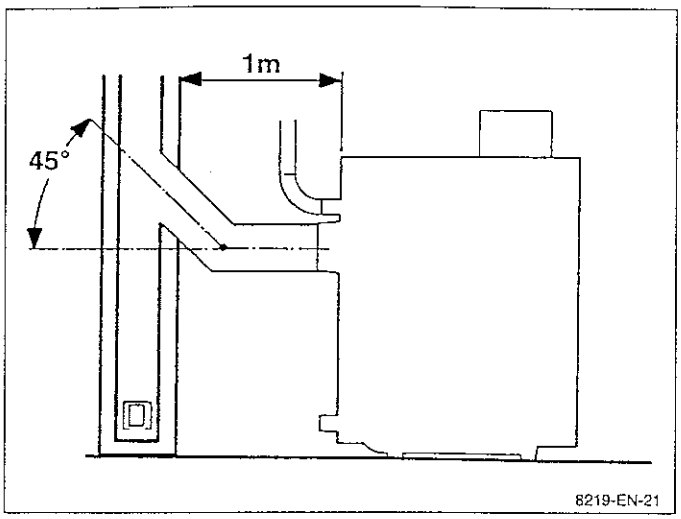

5.1 Détermination du conduit de fumées

Pour la définition de la cheminée en section et en hauteur, se référer au DTU P 51 701 et aux règlementations en vigueur. Il y a lieu de noter que les chaudières OFC 4 / PKR-440 sont des chaudières à foyer pressurisé et que la pression à la buse ne doit pas dépasser 0 mbar sauf précautions particulières d'étanchéité entre la buse et la sortie cheminée.

L'installateur prévoiera sur le conduit de fumée une prise de mesure (trou Ø 10 mm) pour le réglage du brûleur et le contrôle de combustion.

5.2 Renseignements dimensionnels nécessaires au raccordement

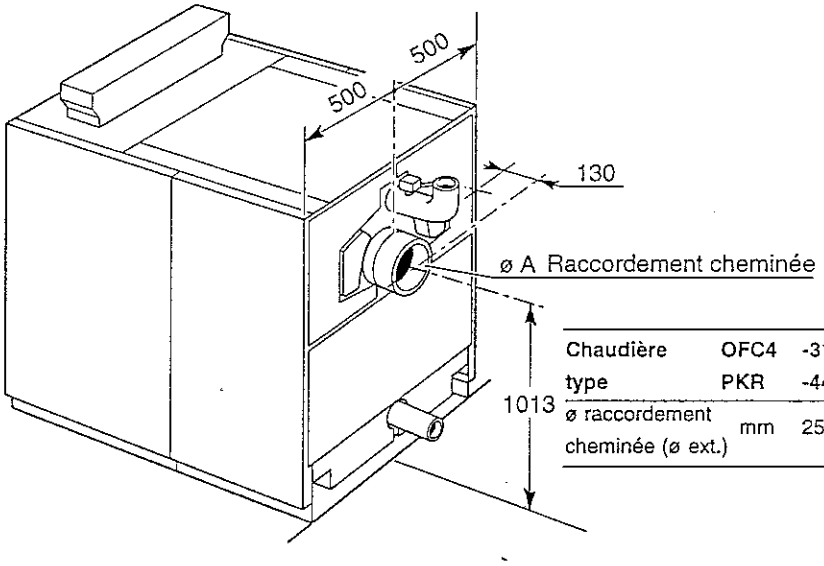

Chaudière	OFC4	-310	-370	-430	-495	-570	-645	-700
type	PKR	-440-8	-440-9	-440-10	-440-11	-440-12	-440-13	-440-14
ø raccordement cheminée (ø ext.)	mm	250	250	250	300	300	300	300

8229N005

5.3 Raccordement fumées

Le raccordement de l'appareil doit être effectué suivant les règles de l'art avec un tuyau étanche dans un matériau susceptible de résister aux gaz chauds de la combustion et aux condensations acides éventuelles. Le raccord devra être démontable et présenter des pertes de charges minimales, c'est-à-dire être le plus court possible et sans changement brusque de section.

Son diamètre doit toujours être au moins égal à celui de la buse de la chaudière, à savoir ø 250 mm pour les 8, 9 et 10 éléments et ø 300 mm pour les 11, 12, 13 et 14 éléments.

6. RACCORDEMENT FIOUL OU GAZ

Voir notice spécifique jointe au brûleur.

Attention :
Le déflecteur de la tête de brûleur doit se trouver au ras de l'isolation de la porte foyère.

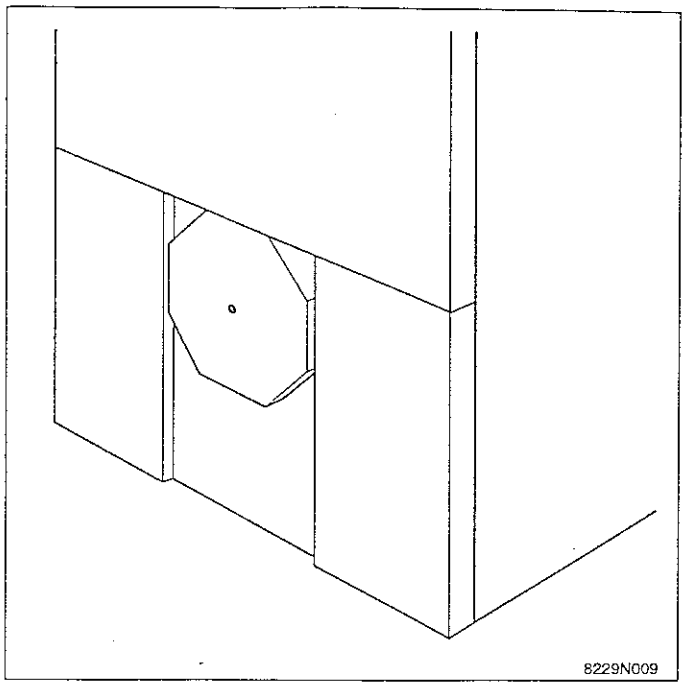

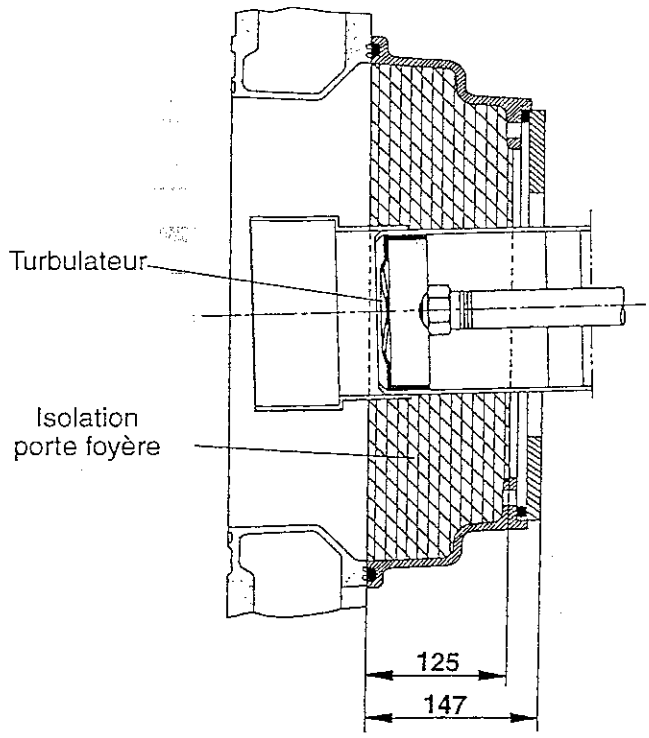

Diamètres de perçage de la porte foyère (sur demande) :

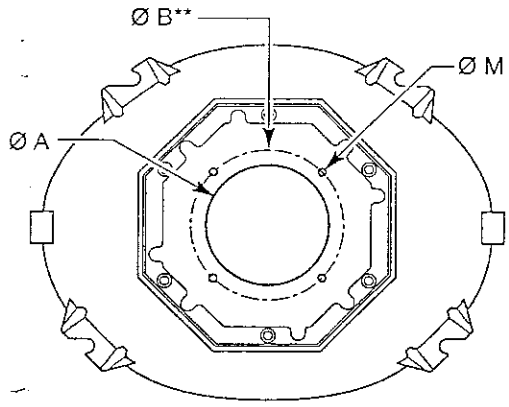

** Diamètre de fixation maxi
ø B maxi = 290 mm
ou ø B maxi = 330 mm avec 4 fixations à 15° ou à 45°

ø A	135	175	190	240	250	290
ø B **	170	200	220	270	325	330
ø M	8	8	10	10	14	12

8229N0007

7. RACCORDEMENTS ELECTRIQUES

Voir la notice livrée avec le tableau de commande.

8. ENTRETIEN

8.1 Chaudière

Il est déconseillé de vidanger une installation, sauf en cas de nécessité absolue. Vérifier régulièrement le niveau d'eau de l'installation et le compléter s'il y a lieu en évitant une entrée brutale d'eau froide dans une chaudière chaude.
Cette opération ne doit être effectuée que quelques fois par saison ; au-delà, chercher la fuite et y remédier sans délai.

Le bon rendement de la chaudière dépend de son état de propreté.

Le nettoyage de la chaudière doit être effectuée aussi souvent que nécessaire, au moins comme la cheminée une fois par an, ou davantage selon la réglementation en vigueur ou les besoins de l'installation.

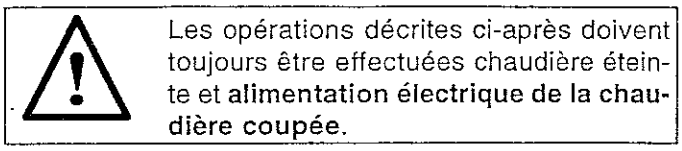

Les opérations décrites ci-après doivent toujours être effectuées chaudière éteinte et **alimentation électrique de la chaudière coupée.**

● **Informations données sur la plaquette signalétique**

(1) 06=1996, 07=1997, ...

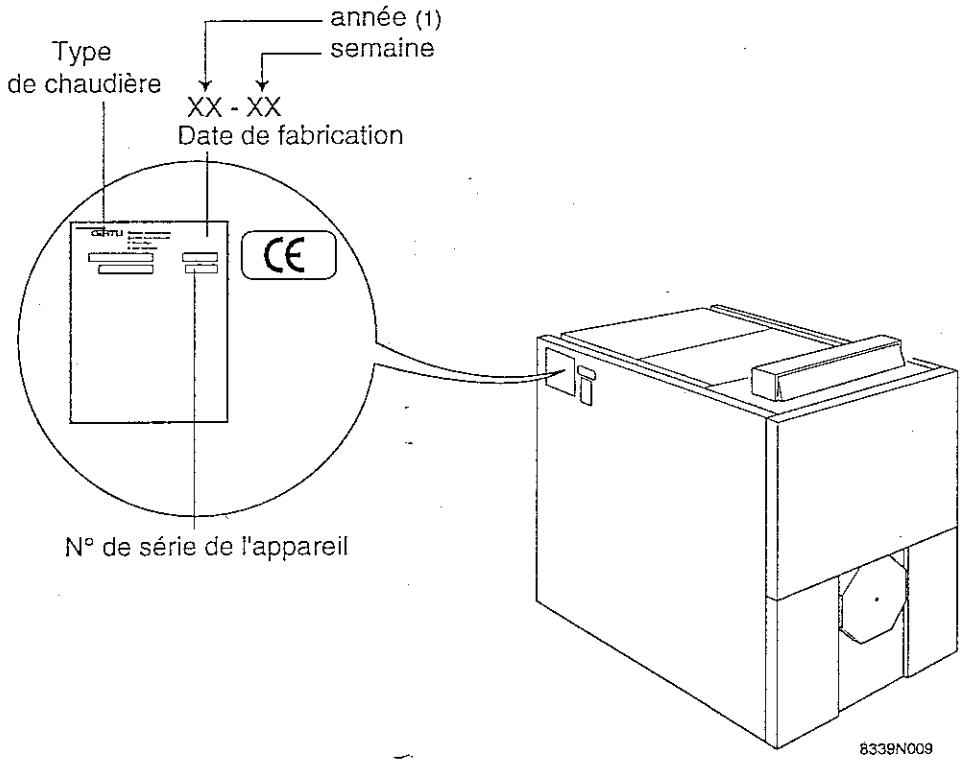

● **Nettoyage du circuit de fumées**

Pour cela :
- Couper l'alimentation électrique de la chaudière.
- Décrocher la façade avant.

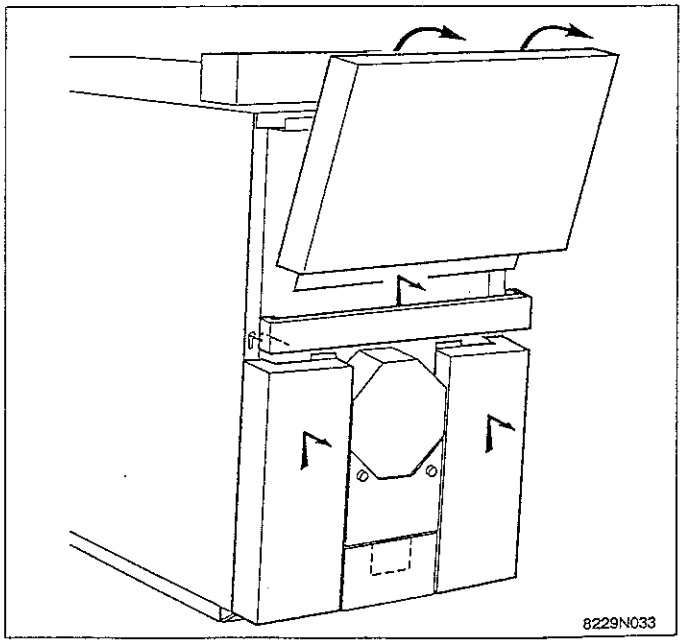

- Ouvrir les portes de ramonage (portes supérieures) en dévissant les 3 écrous de fermeture (clé de 19).
- Enlever les accélérateurs de convection.
- Ramoner soigneusement à l'aide de la brosse livrée les 8 carneaux.
- Brosser également les accélérateurs de convection et la face avant.
- Si possible utiliser un aspirateur.

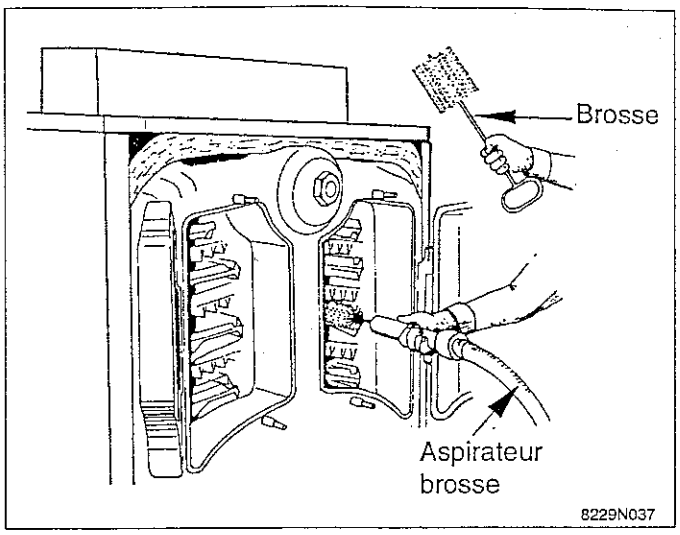

- Remettre les accélérateurs de convection en place en respectant le sens de montage et en les accrochant l'un dans l'autre avant de les engager à fond dans le carneau.

Respecter l'ordre de montage des accélérateurs de convection donné dans le tableau ci-dessous.
Le numéro de pièce à 8 chiffres de l'accélérateur de convection est coulé dans la fonte.

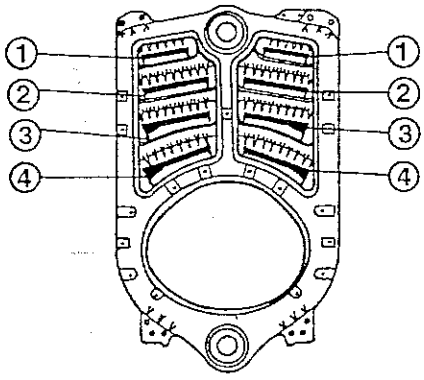

8229-EN-28

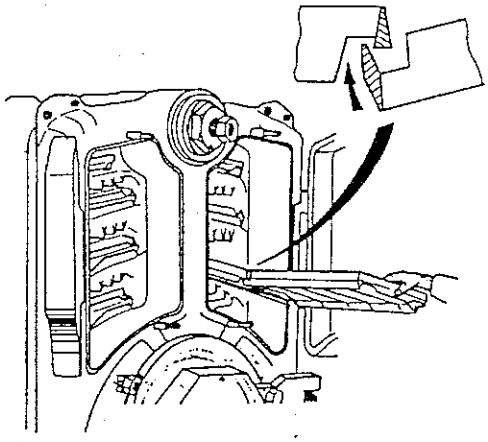

8229-EN-22

Accélérateurs de convection (par carneau)	OFC 4 / PKR-440 8 él.	OFC 4 / PKR-440 9 - 10 él.	OFC 4 / PKR-440 11 - 12 él.	OFC 4 / PKR-440 13 - 14 él.
Supérieurs ①	8229-0010 puis 8229-0022	2 x 8229-0010	2 x 8229-0010 puis 1 x 8229-0022	3 x 8229-0010
Centraux ②	8229-0011 puis 8229-0023	2 x 8229-0011	2 x 8229-0011 puis 1 x 8229-0023	3 x 8229-0011
Inférieurs ③ Ou ④	8229-0012 puis 8229-0024	2 x 8229-0012	2 x 8229-0012 puis 1 x 8229-0024	3 x 8229-0012

- Refermer les portes de ramonage.

● **Entretien du foyer**

- ouvrir la porte foyère (porte inférieure) en dévissant les 4 écrous de fermeture (clé de 19)
- brosser l'intérieur du foyer
- aspirer à l'aide d'un aspirateur les suies qui auraient pu s'accumuler dans le foyer
- refermer la porte et remonter la façade avant.

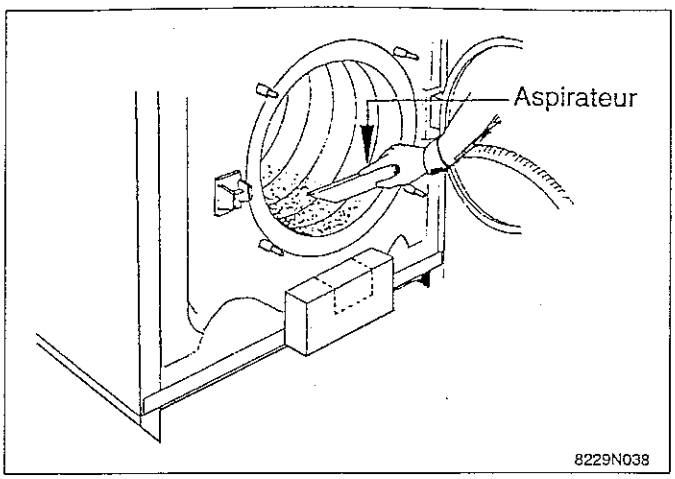

● **Nettoyage de la boite à fumée**

Pour cela :
- ouvrir les tampons de ramonage gauche et droit de la boite à fumée (2 écrous H 12 + rondelles plates - clé de 19) et sortir la suie qui a pu s'accumuler à l'aide d'un aspirateur.
- remonter les tampons de ramonage.

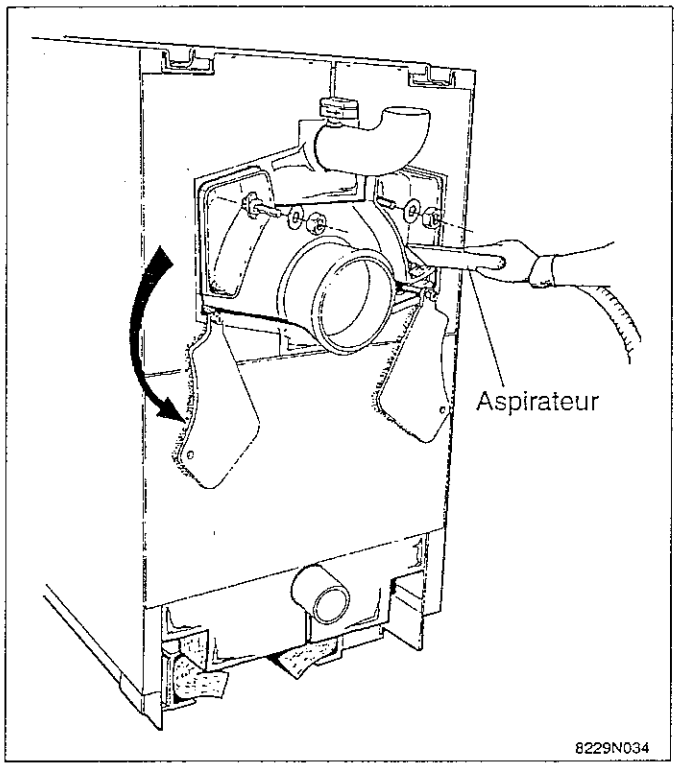

8.2 Précautions à prendre en cas d'arrêt prolongé de la chaudière

- Ramoner soigneusement la chaudière et la cheminée.

- Fermer les portes de la chaudière pour éviter toute circulation d'air à l'intérieur.

- S'il s'agit d'un arrêt de plusieurs mois, nous recommandons d'enlever en plus le tuyau reliant la chaudière à la cheminée et de fermer la buse de fumée avec un tampon.

- En cas d'arrêt du chauffage en hiver entrainant des risques de gel, nous conseillons d'utiliser un antigel bien dosé pour éviter que l'eau du circuit chauffage ne gèle. A défaut, vidanger entièrement l'installation.

9. VUES ECLATÉES ET LISTE DES PIÈCES DE RECHANGE

Voir pages qui suivent.

Jaquette
Verkleidung

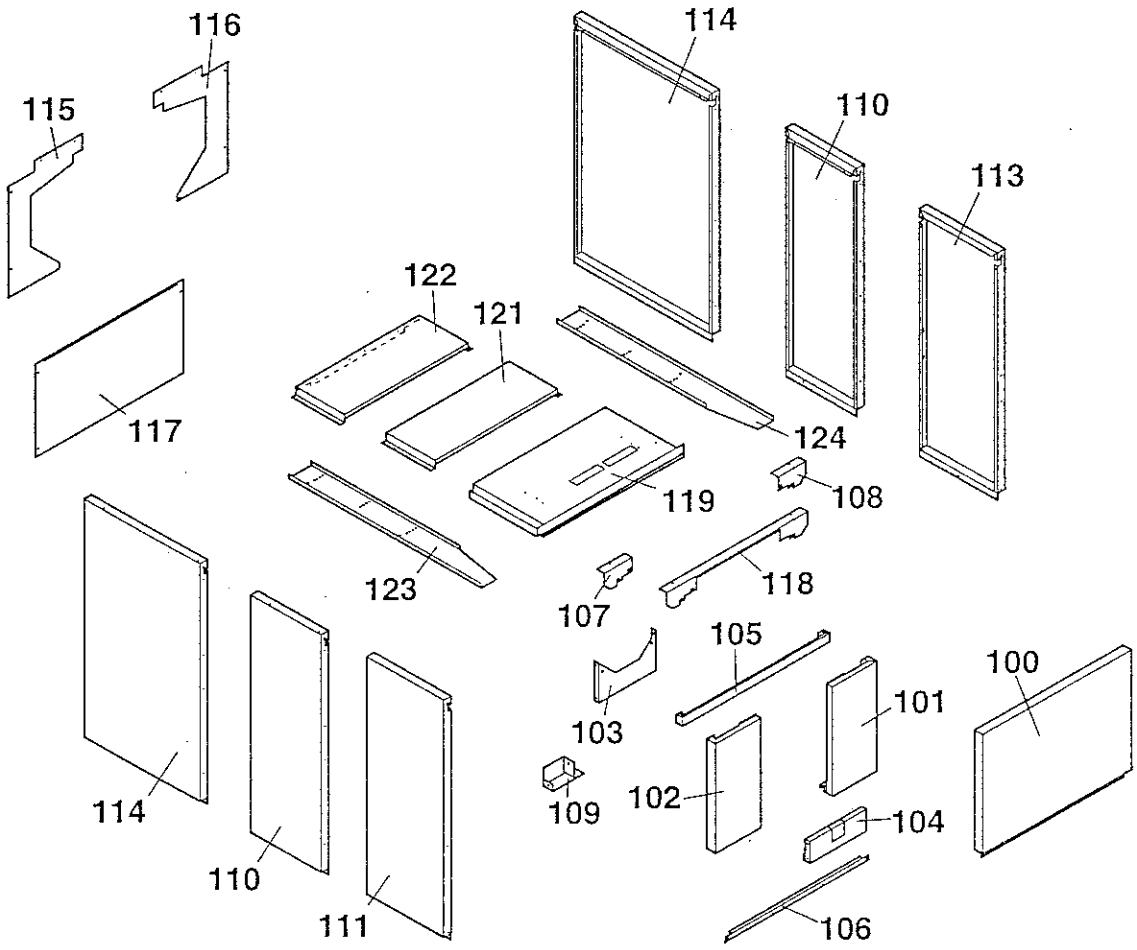

8229N029

Isolation corps
Kesselkörperisolierung

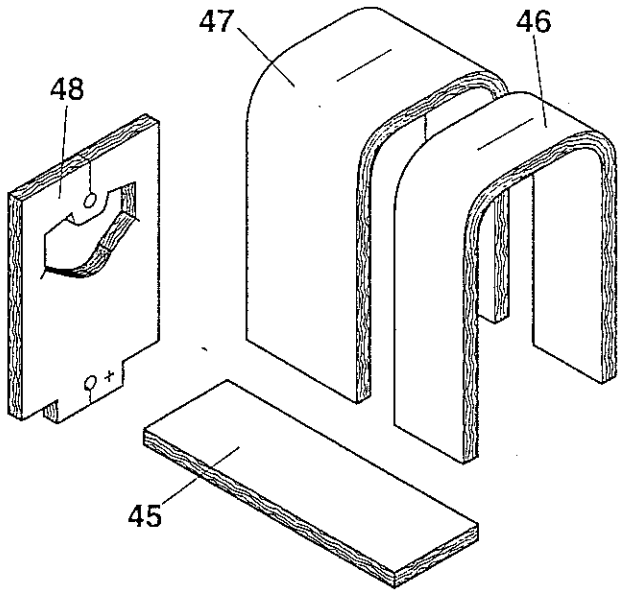

8229N011

Corps de chaudière et accessoires
Kesselkörper und Zubehörteile

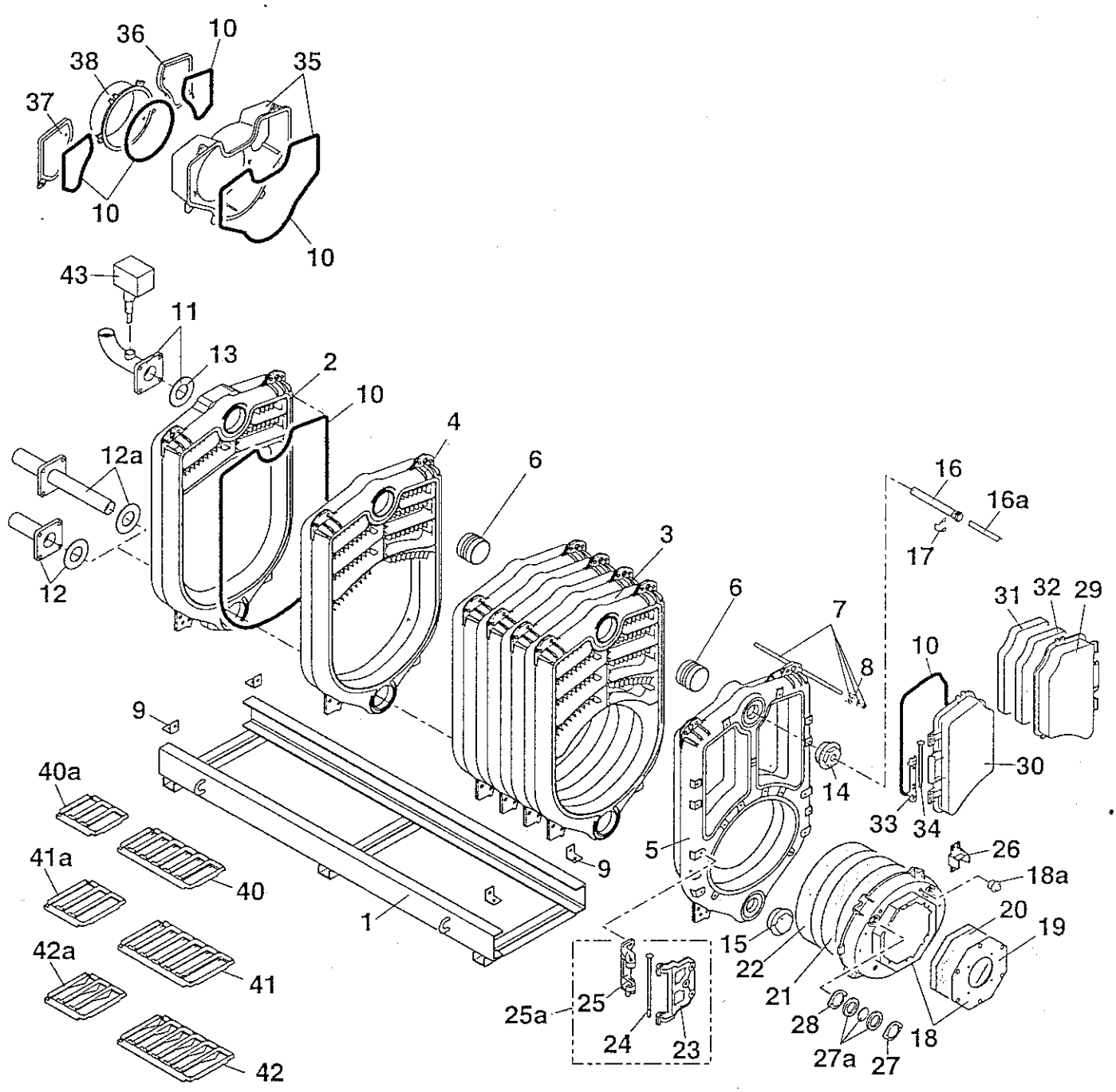

8229N021

Tableau de commande CV 24
Schaltfeld CV 24

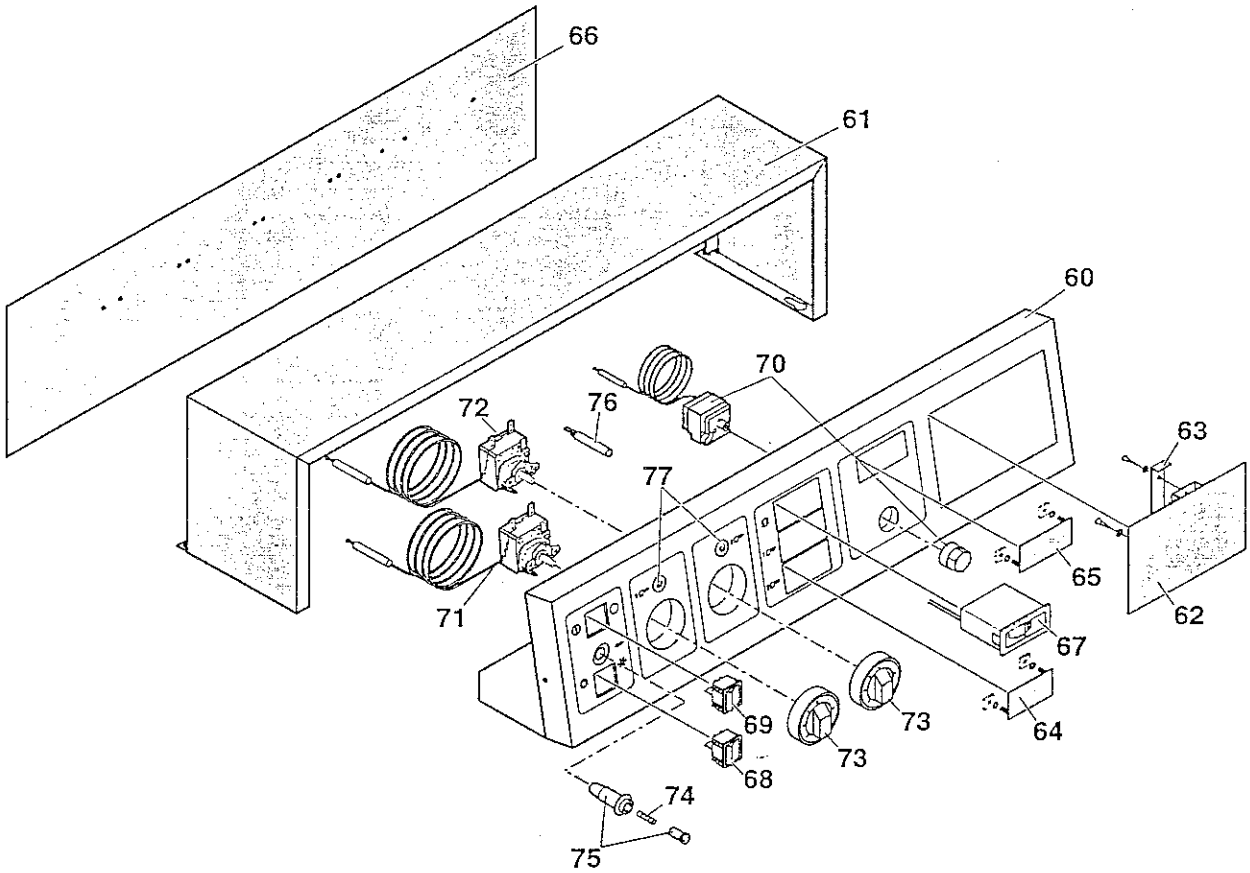

OFC4 / PKR-440

Rep. Ref.	Code n° Art. Nr.	DESIGNATION BEZEICHNUNG
		Corps de chaudière + accessoires *Kesselkörper + Zubehör*
1	124 605 (9757-0091)	Châssis complet 8 éléments *Unterbau komplett 8 Glieder*
1	124 606 (9757-0092)	Châssis complet 9 et 10 éléments *Unterbau komplett 9 und 10 Glieder*
1	124 607 (9757-0093)	Châssis complet 11 et 12 éléments *Unterbau komplett 11 und 12 Glieder*
1	124 608 (9757-0094)	Châssis complet 13 et 14 éléments *Unterbau komplett 13 und 14 Glieder*
2	602 212 (8229-8940)	Elément arrière complet *Hinterglied komplett*
3	602 213 (8229-0029)	Elément intermédiaire normal *Normales Mittelglied*
4	124 609 (8229-0030)	Elément intermédiaire spécial *Speziales Mittelglied*
5	602 211 (8229-8941)	Elément avant complet *Vorderglied komplett*
6	601 015 (8005-0200)	Nipple *Nippel*
	122 666 (9430-5027)	Produit de graisssage des nipples *Nippel Schmiermittel*
7	124 610 (8229-8919)	Tige d'assemblage complète ø 14- lg 425 *Ankerstange komplett ø 14- Länge 425*
7	124 611 (8229-8920)	Tige d'assemblage complète ø 14- lg 620 *Ankerstange komplett ø 14- Länge 620*
7	124 612 (8229-8921)	Tige d'assemblage complète ø 19 - lg 784 *Ankerstange komplett ø 19 -Länge 784*
8	601 021 (9754-0120)	Ressort *Feder*
9	124 613 (9752-5232)	Equerre de fixation *Befestigungswinckel*
10	121 870 (9508-6032)	Cordon ø 10 fibre de verre *Dichtungsschnur ø 10 Glasfiber*
	603 151 (9428-5095)	Tube de mastic silicone *Silikonkitt Kartusche*
11	124 614 (8229-8923)	Bride de départ + joint 8 à 10 éléments *Vorlaufflansch + Dichtung 8 bis 10 Glieder*
11	124 615 (8229-8918)	Bride de départ + joint 11 à 14 éléments *Vorlaufflansch + Dichtung 11 bis 14 Glieder*
12	601 040 (8104-8965)	Bride de retour + joint 8 à 10 éléments *Rücklaufflansch + Dichtung 8 bis 10 Glieder*
12	124 616 (8229-8922)	Bride de retour + joint 11 à 14 éléments *Rücklaufflansch + Dichtung 11 bis 14 Glieder*
13	601 042 (9501-4135)	Joint 162 x 120 x 4 *Dichtung 162 x 120 x 4*
14	600 690 (8202-0028)	Bouchon 2" 1/2 avec orifice 1/2" *Stopfen 2" 1/2 mit Bohrung 1/2"*
15	600 689 (8013-0028)	Bouchon plein 2" 1/2 *Blindstopfen 2" 1/2*
16	601 024 (8500-0027)	Doigt de gant *Tauchhülse*
17	120 166 (9758-1286)	Ressort pour doigt de gant *Feder für Tauchhülse*
17a	121 873 (9536-5613)	Ressort de contact pour doigt de gant *Kontaktfeder für Tauchhülse*
18	124 617 (8229-8911)	Porte foyère pleine complète *Brennertür mit Platte komplett*
18	124 805 (8229-8938)	Porte foyère Ø 135 complète *Brennertür mit Blindplatte Ø 135 komplett*
18	124 618 (8339-8900)	Porte foyère ø 175 complète *Brennertür mit Platte ø 175 komplett*
18	124 806 (8229-8910)	Porte foyère ø 190 complète *Brennertür mit Platte ø 190 komplett*
18	124 807 (8229-8914)	Porte foyère ø 240 complète *Brennertür mit Platte ø 240 komplett*
18	124 619 (8339-8901)	Porte foyère ø 250 complète *Brennertür mit Platte ø 250 komplett*
18	124 808 (8229-8915)	Porte foyère ø 290 complète *Brennertür mit Platte ø 290 komplett*
18	124 809 (8229-8943)	Porte foyère ép. 10 mm complète avec orifice ø sur demande *Brennertür 10 mm komplett mit Öffnung ø auf Anfrage*
18	124 810 (8229-8947)	Porte foyère ép. 15 mm avec découpe sur demande *Brennertür 15 mm mit Auschnitt auf Anfrage*
18a	124 811 (9495-0050)	Bouchon n° 290 1/4" *Stopfen Nr. 290 1/4"*

Rep. Ref.	Code n° Art. Nr.	DESIGNATION BEZEICHNUNG
19	122 563 (8229-0532)	Plaque pleine pour porte foyère *Platte für Brennertür*
19	124 812 (8229-0546)	Plaque pour porte foyère avec orifice ø 135 *Platte für Brennertür mit Öffnung ø 135*
19	124 620 (8339-0508)	Plaque pour porte foyère avec orifice ø 175 *Platte für Brennertür mit Öffnung ø 175*
19	124 813 (8229-0531)	Plaque pour porte foyère avec orifice ø 190 *Platte für Brennertür mit Öffnung ø 190*
19	124 814 (8229-0533)	Plaque pour porte foyère avec orifice ø 240 *Platte für Brennertür mit Öffnung ø 240*
19	124 621 (8339-0509)	Plaque pour porte foyère avec orifice ø 250 *Platte für Brennertür mit Öffnung ø 250*
19	124 815 (8229-0534)	Plaque pour porte foyère avec orifice ø 290 *Platte für Brennertür mit Öffnung ø 290*
19	124 816 (8229-0548)	Plaque pour porte foyère avec orifice ø sur demande *Platte für Brennertür mit Öffnung ø auf Anfrage*
20	124 622 (9755-0258)	Isolation rehausse *Füllrahmen Isolierung*
21	122 471 (9755-0259)	Protection pour porte foyère *Schutzplatte für Brennertür*
22	122 472 (9755-0260)	Isolation pour porte foyère *Brennertürisolierung komplett*
23	124 623 (8229-0204)	Charnière rapportée pour axe ø 18 *Aufsetzscharnier für Achse ø 18*
24	124 624 (9756-0213)	Axe pour porte foyère ø 18 *Brennertürachse ø 18*
25	124 625 (8229-0205)	Charnière pour porte foyère pour axe ø 18 *Brennertürscharnier für Achse ø 18*
25a	124 626 (8229-8944)	Ensemble axe ø 18 + charnières (Rep.23+24+25) *Satz Achse ø 18 + Scharniere (Ref.23+24+25)*
26	124 627 (8229-0206)	Rampe *Türführungsrampe*
27	700 397 (9757-0027)	Bride de regard *Flansch für Schauloch*
27a	121 128 (8015-7700)	Viseur de flamme + joints *Schauloch + Dichtungen*
28	124 628 (9501-0080)	Joint pour viseur de flamme *Dichtung für Schauloch*
29	124 629 (8229-8905)	Porte de ramonage droite complète *Rechte Reinigungstür komplett*
30	124 630 (8229-8906)	Porte de ramonage gauche complète *Linke Reinigungstür komplett*
31	124 631 (9755-0256)	Isolation pour porte de ramonage *Isolierung für Reinigungstür*
32	124 632 (9755-0257)	Protection pour porte de ramonage *Schutzplatte für Reinigungstür*
33	124 633 (8229-0202)	Charnière pour porte de ramonage *Scharnier für Reinigungstür*
34	124 634 (9756-0214)	Axe pour porte de ramonage *Achse für Reinigungstür*
35	124 635 (8229-8907)	Boîte à fumées complète *Rauchgaskasten komplett*
36	124 636 (8229-8908)	Tampon de ramonage droit complet *Rechtes Reinigungsdeckel komplett*
37	124 637 (8229-8909)	Tampon de ramonage gauche compet *Linkes Reinigungsdeckel komplett*
38	124 638 (8229-8916)	Buse de fumées ø 250 - 8 à 10 éléments *Abgasstutzen ø 250 - 8 bis 10 Glieder*
38	124 639 (8229-8917)	Buse de fumées ø 300 - 11 à 14 éléments *Abgasstutzen ø 300 - 11 bis 14 Glieder*
40	124 648 (8229-0010)	Turbulateur supérieur largeur 190 *Oberer Konvektionsbeschleuniger Breite 190*
40	124 649 (8229-0022)	Turbulateur supérieur complémentaire largeur 190 *Zusätzlicher Ob. Konvektionsbeschleuniger Br. 190*
41	124 650 (8229-0011)	Turbulateur supérieur largeur 240 *Oberer Konvektionsbeschleuniger Breite 240*
41a	124 651 (8229-0023)	Turbulateur supérieur complémentaire largeur 240 *Zusätzlicher Ob. Konvektionsbeschleuniger Br. 240*
42	124 652 (8229-0012)	Turbulateur inférieur *Unterer Konvektionsbeschleuniger*
42a	124 653 (8229-0024)	Turbulateur inférieur complémentaire *Zusätzlicher Unterer Konvektionsbeschleuniger*

OFC4 / PKR-440

Rep. *Ref.*	Code n° *Art. Nr.*	DESIGNATION *BEZEICHNUNG*
		Détecteurs de débit (France + Allemagne) *Strömungswächter (Frankreich + Deutschland)*
43	124 641 (8802-4706)	Détecteur de débit 8 éléments *Strömungswächter 8 Glieder*
43	124 642 (8802-4710)	Détecteur de débit 9 éléments *Strömungswächter 9 Glieder*
43	124 643 (8802-4712)	Détecteur de débit 10 éléments *Strömungswächter 10 Glieder*
43	124 644 (8802-4722)	Détecteur de débit 11 éléments *Strömungswächter 11 Glieder*
43	124 645 (8802-4725)	Détecteur de débit 12 éléments *Strömungswächter 12 Glieder*
43	124 646 (8802-4727)	Détecteur de débit 13 éléments *Strömungswächter 13 Glieder*
43	124 647 (8802-4729)	Détecteur de débit 14 éléments *Strömungswächter 14 Glieder*
		Détecteurs de débit (Export) *Strömungswächter (Export)*
43	124 818 (8802-4711)	Détecteur de débit 8 éléments *Strömungswächter 8 Glieder*
43	124 819 (8802-4713)	Détecteur de débit 9 éléments *Strömungswächter 9 Glieder*
43	124 848 (8802-4715)	Détecteur de débit 10 éléments *Strömungswächter 10 Glieder*
43	124 849 (8802-4726)	Détecteur de débit 11 éléments *Strömungswächter 11 Glieder*
43	124 850 (8802-4728)	Détecteur de débit 12 éléments *Strömungswächter 12 éléments*
43	124 647 (8802-4729)	Détecteur de débit 13 et 14 éléments *Strömungswächter 13 und 14 Glieder*
		Isolation corps *Kesselkörperisolierung*
45	124 654 (8229-4010)	Isolation inférieure corps 8 éléments *Untere Kesselkörpersolierung 8 Glieder*
45	124 655 (8229-4016)	Isolation inférieure corps 9, 10 éléments *Untere Kesselkörpersolierung 9, 10 Glieder*
45	124 656 (8229-4034)	Isolation inférieure corps 11, 12 éléments *Untere Kesselkörpersolierung 11, 12 Glieder*
45	124 657 (8229-4036)	Isolation inférieure corps 13, 14 éléments *Untere Kesselkörpersolierung 13, 14 Glieder*
46	124 658 (8229-4004)	Isolation avant corps larg. 500 *Vordere Kesselkörperisolierung Breite 500*
47	124 659 (8229-4015)	Isolation corps larg. 500 *Kesselkörperisolierung Breite 500*
47	124 660 (8229-4018)	Isolation corps larg. 600 *Kesselkörperisolierung Breite 600*
47	124 661 (8229-4009)	Isolation corps larg. 800 *Kesselkörperisolierung Breite 800*
47	124 662 (8229-4012)	Isolation corps larg. 900 *Kesselkörperisolierung Breite 900*
48	124 663 (8229-4005)	Isolation arrière *Hintere Isolierung*
		TABLEAU DE COMMANDE *SCHALTFELD*
	124 664 (8338-8902)	Tableau de commande complet *Komplettes Schaltfeld*
60	124 665 (8338-0515)	Façade tableau *Schaltfeld-Frontplatte*
61	124 666 (8338-0518)	Capot *Abdeckung*
62	124 667 (8250-0566)	Façade tableau *Schaltfeld-Frontplatte*
63	124 668 (8116-8288)	Bride de fixation *Befestigungsflansch*
64	124 669 (8338-0519)	Cache pour compteur horaire *Blinddeckel für Betriebstundenzähler*
65	124 670 (8338-0520)	Cache pour thermostat de fumées *Blinddeckel für Abgasthermostat*
66	124 671 (8338-0516)	Plaque arrière pour tableau *Schaltfeldhinterplatte*

Rep. *Ref.*	Code n° *Art. Nr.*	DESIGNATION *BEZEICHNUNG*
67	120 559 (9536-5150)	Thermomètre *Thermometer*
68	122 306 (8500-0035)	Interrupteur Eté/Hiver *Sommer/Winter Schalter*
69	120 888 (9532-5027)	Interrupteur Marche/Arrêt *Ein/Aus -Schalter*
70	120 556 (8500-0031)	Thermostat de sécurité 100°C *Sicherheitstemperaturbegrenzer 100°C*
71	603 044 (9536-3348)	Thermostat de chaudière 1ère allure 30°-90° *Kesselthermostat 1. Stufe 30°-90°C*
72	121 890 (9536-5574)	Thermostat de chaudière 2ème allure 30°-90° *Kesselthermostat 2. Stufe 30°-90°C*
73	121 891 (8218-8973)	Bouton de réglage avec ergots *Thermostatknopf mit Anschläge*
74	124 672 (9534-0074)	Fusible 5 AT *Sicherung 5 AT*
74	123 888 (9534-0249)	Fusible 6,3 AT *Sicherung 6,3 AT*
75	120 550 (9655-0023)	Porte fusible *Sicherungsträger*
76	600 446 (9521-6258)	Voyant *Leuchte*
77	124 673 (9521-6213)	Lentille rouge *Rote Linse*
		Jaquette *Verkleidung*
	124 675 (8339-8816)	Jaquette complète 8 éléments *Verkleidung komplett 8 Glieder*
	124 676 (8339-8817)	Jaquette complète 9 éléments *Verkleidung komplett 9 Glieder*
	124 677 (8339-8818)	Jaquette complète 10 éléments *Verkleidung komplett 10 Glieder*
	124 678 (8339-8819)	Jaquette complète 11 éléments *Verkleidung komplett 11 Glieder*
	124 679 (8339-8820)	Jaquette complète 12 éléments *Verkleidung komplett 12 Glieder*
	124 680 (8339-8821)	Jaquette complète 13 éléments *Verkleidung komplett 13 Glieder*
	124 681 (8339-8822)	Jaquette complète 14 éléments *Verkleidung komplett 14 Glieder*
100	124 682 (8339-1000)	Panneau avant supérieur complet *Obere Vorderplatte komplett*
101	124 683 (8229-1001)	Panneau avant inférieur droit complet *Untere rechte Vorderplatte komplett*
102	124 684 (8229-1003)	Panneau avant inférieur gauche complet *Untere linke Vorderplatte komplett*
103	124 685 (8229-1004)	Panneau avant supérieur de brûleur complet *Obere Brennervorderplatte komplett*
104	124 686 (8229-1005)	Panneau avant inférieur de brûleur complet *Untere Brennervorderplatte komplett*
105	124 687 (8229-8834)	Support de jaquette avant complet *Vorderplattenhalterung komplett*
106	124 688 (8229-0537)	Traverse avant inférieure *Untere Vordere Querleiste*
107	124 689 (8229-8807)	Support de jaquette supérieur gauche *Oberer Linker Verkleidungshalter*
108	603 145 (8229-8808)	Support de jaquette supérieur droit *Oberer Rechter Verkleidungshalter*
109	124 690 (8229-8010)	Support de jaquette inférieur *Unterer Verkleidungshalter*
110	124 691 (8339-0506)	Panneau latéral gauche ou droit larg. 480 *Linke oder rechte Seitenplatte Breite 480*
111	124 692 (8339-8802)	Panneau latéral gauche avant complet *Linke Vordere Seitenplatte komplett*
112	124 693 (8339-8805)	Panneau latéral gauche larg. 770 complet *Linke Seitenplatte Breite 770 komplett*
112	124 694 (8339-8812)	Panneau latéral gauche larg. 610 complet *Linke Seitenplatte Breite 610komplett*
112	124 695 (8339-8808)	Panneau latéral gauche larg. 930 complet *Linke Seitenplatte Breite 930 komplett*
113	124 696 (8339-8803)	Panneau latéral droit avant complet *Rechte Vordere Seitenplatte komplett*
114	124 697 (8339-8813)	Panneau latéral droit larg. 610 complet *Rechte Seitenplatte Breite 610 komplett*

Rep. *Ref.*	Code n° *Art. Nr.*	DESIGNATION *BEZEICHNUNG*	Rep. *Ref.*	Code n° *Art. Nr.*	DESIGNATION *BEZEICHNUNG*
114	124 698 (8339-8806)	Panneau latéral droit larg. 770 complet *Rechte Seitenplatte Breite 770 komplett*			
114	124 699 (8339-8809)	Panneau latéral droit larg. 930 complet *Rechte Seitenplatte Breite 930 komplett*			
115	124 700 (8229-8835)	Panneau arrière supérieur gauche complet *Obere linke Hinterplatte komplett*			
116	124 701 (8229-8836)	Panneau arrière supérieur droit complet *Obere rechte Hinterplatte komplett*			
117	124 702 (8229-8012)	Panneau arrière inférieur *Untere Hinterplatte*			
118	124 703 (8229-8837)	Traverse supérieure complète *Obere Querleiste komplett*			
119	124 704 (8339-8801)	Chapiteau avant complet *Vordere Abdeckhaube komplett*			
120	124 705 (9755-0187)	Profil caoutchouc pour passage de câbles *Gummischutz für Kabeldurchführung*			
121	124 706 (8229-0515)	Chapiteau intermédiaire complet *Mittlere Abdeckhaube komplett*			
122	124 707 (8229-0518)	Chapiteau arrière larg. 170 complet *Hintere Abdeckhaube Breite170 komplett*			
122	124 708 (8229-0511)	Chapiteau arrière larg. 330 complet *Hintere Abdeckhaube Breite 330 komplett*			
122	124 709 (8229-0514)	Chapiteau arrière larg. 490 complet *Hintere Abdeckhaube Breite 490 komplett*			
123	124 711 (8229-8819)	Chemin de câbles gauche complet 8 éléments *Linkes Kabelkanal komplett 8 Glieder*			
123	124 712 (8229-8820)	Chemin de câbles gauche complet 9 éléments *Linkes Kabelkanal komplett 9 Glieder*			
123	124 713 (8229-8821)	Chemin de câbles gauche complet 10 éléments *Linkes Kabelkanal komplett 10 Glieder*			
123	124 714 (8229-8822)	Chemin de câbles gauche complet 11 éléments *Linkes Kabelkanal komplett 11 Glieder*			
123	124 715 (8229-8823)	Chemin de câbles gauche complet 12 éléments *Linkes Kabelkanal komplett 12 Glieder*			
123	124 716 (8229-8824)	Chemin de câbles gauche complet 13 éléments *Linkes Kabelkanal komplett 12 Glieder*			
123	124 717 (8229-8825)	Chemin de câbles gauche complet 14 éléments *Linkes Kabelkanal komplett 14 Glieder*			
124	124 719 (8229-8827)	Chemin de câbles droit complet 8 éléments *Rechtes Kabelkanal komplett 8 Glieder*			
124	124 720 (8229-8828)	Chemin de câbles droit complet 9 éléments *Rechtes Kabelkanal komplett 9 Glieder*			
124	124 721 (8229-8829)	Chemin de câbles droit complet 10 éléments *Rechtes Kabelkanal komplett 10 Glieder*			
124	124 722 (8229-8830)	Chemin de câbles droit complet 11 éléments *Rechtes Kabelkanal komplett 11 Glieder*			
124	124 723 (8229-8831)	Chemin de câbles droit complet 12 éléments *Rechtes Kabelkanal komplett 12 Glieder*			
124	124 724 (8229-8832)	Chemin de câbles droit complet 13 éléments *Rechtes Kabelkanal komplett 12 Glieder*			
124	124 725 (8229-8833)	Chemin de câbles droit complet 14 éléments *Rechtes Kabelkanal komplett 14 Glieder*			
	124 726 (8229-8933)	Sachet visserie pièces communes *Schraubenbeutel gemeinsame Teile*			
	124 727 (8229-8934)	Sachet visserie pièces variables (DA11) *Schraubenbeutel wechselbare Teile (DA11)*			
	124 728 (8229-8935)	Sachet visserie pièces variables (DA13-DA14) *Schraubenbeutel wechselbare Teile (DA13-DA14)*			
		Divers *Verschiedenes*			
	124 729 (9750-5025)	Brosse *Bürste*			
	124 730 (9750-5060)	Tige de brosse lg 1300 *Bürstengestänge Länge 1300*			
	124 731 (9750-5048)	Rallonge pour tige de brosse lg 650 *Verlängerung für Bürstengestänge Länge 650*			

OERTLI

Siège :

OERTLI THERMIQUE S.A.
2, Avenue Josué Heilmann
Z.I. de Vieux-Thann
F-68800 THANN
Téléphone : 03 89 37 00 84
Téléfax : 03 89 37 32 74

Services techniques et commerciaux :

OERTLI FRANCE S.A.
30, 32 avenue Léon Gaumont
F-75020 PARIS
Téléphone : 01 49 88 58 58
Téléfax : 01 48 59 20 63

OERTLI DISTRIBUTION BELGIQUE N.V. S.A.
Park Ragheno
Dellingstraat 34
B - 2800 MECHELEN
Telefoon : 015 - 45 18 30
Fax : 015 - 45 18 34

La Société OERTLI, ayant le souci de la qualité de ses produits, cherche en permanence à les améliorer.
Elle se réserve donc le droit, à tout moment de modifier les caractéristiques indiquées dans ce document.

Edition 04/97 - DD Nr. 948.60.727 - 8339-4047

Montage / *Montage* OFC4 / PKR-440

Colisage : Avant de commencer l'installation de votre chaudière, vous pouvez vérifier d'après le tableau ci-après si vous êtes bien en possession de tous les colis la composant.

Pour les options pouvant être montées sur ces chaudières, se reporter au tarif en vigueur.

***Verpackung** : Bevor Sie mit der Installation des Kessels beginnen, können Sie an Hand der nachstehenden Tabelle, die Vollständigkeit der Lieferung überprüfen.*

Für die auf Wunsch lieferbaren Zubehörteile siehe geltende Preisliste.

● Corps de chaudière + Accessoires / *Kesselkörper + Zubehörteile*

- **Chaudières livrées avec corps monté :** commencer le montage par la vue **14**.
- ***Kessel geliefert mit zusammengebautem Kesselkörper :*** *Montage mit Abbildung **14** beginnen.*

Chaudière / *Kessel*	OFC4 PKR	-310 -440-8	-370 -440-9	-430 -440-10	-495 -440-11	-570 -440-12	-645 -440-13	-700 -440-14
Corps de chaudière assemblé (composition selon modèle) Montierter *Kesselkörper (Inhalt je nach Modell)*	Nombre *Anzahl*	1	1	1	1	1	1	1

- **Chaudières livrées avec corps non assemblé** / ***Kessel geliefert mit Kesselkörper in losen Gliedern :***

Chaudière / *Kessel*	OFC4 PKR	-310 -440-8	-370 -440-9	-430 -440-10	-495 -440-11	-570 -440-12	-645 -440-13	-700 -440-14
Châssis (dimensions suivant modèle) *Unterbau (Größe je nach Modell)*	Nombre *Anzahl*	1	1	1	1	1	1	1
Elément avant / *Vorderglied*	*Nombre / Anzahl*	1	1	1	1	1	1	1
Elément intermédiaire spécial *Speziales Zwischenglied*	Nombre *Anzahl*	1	1	1	1	1	1	1
Elément intermédiaire normal *Normales Zwischenglied*	Nombre *Anzahl*	5	6	7	8	9	10	11
Elément arrière / *Hinterglied*	Nombre / *Anzahl*	1	1	1	1	1	1	1
Accessoires corps en vrac (composition suivant modèle) *Zubehörteile Kessel in losen Gliedern (Inhalt je nach Modell)*	Nombre *Anzahl*	1	1	1	1	1	1	1
Accessoires communs *Gemeinsame Zubehörteile*	1 colis n° *1 Kolli Nr.*	DA 20	DA 20	DA 20	DA 20	DA 20	DA 20	DA 20
Isolation inférieure corps *Untere Kesselkörperisolierung*	1 colis n° *1 Kolli Nr.*	DA 51	DA 53	DA 53	DA 55	DA 55	DA 57	DA 57

● Accélérateurs de convection / *Konvektionsbeschleuniger*

Chaudière / *Kessel*	OFC4 PKR	-310 -440-8	-370 -440-9	-430 -440-10	-495 -440-11	-570 -440-12	-645 -440-13	-700 -440-14
Accélérateurs de convection *Konvektionsbeschleuniger*	1 colis n° *1 Kolli Nr.*	DA 30	DA 31	DA 31	DA 32	DA 32	DA 33	DA 33

● Habillage / Verkleidung

Chaudière / *Kessel*	OFC4 PKR	-310 -440-8	-370 -440-9	-430 -440-10	-495 -440-11	-570 -440-12	-645 -440-13	-700 -440-14
Habillage pièces communes *Verkleidung gemeinsame Teile*	Colis *Kolli* DA 10	1	1	1	1	1	1	1
Habillage pièces variables *Verkleidung wechselbare Teile*	Colis *Kolli* DA 11	-	-	1	-	-	1	-
	Colis / *Kolli* DA 12	1	-	-	1	-	-	1
	Colis / *Kolli* DA 13	-	1	1	1	2	2	2
	Colis / *Kolli* DA 14	-	1	-	-	1	-	-

● Chemins de câbles / *Kabelkanäle*

Chaudière / *Kessel*	OFC4 PKR	-310 -440-8	-370 -440-9	-430 -440-10	-495 -440-11	-570 -440-12	-645 -440-13	-700 -440-14
Chemins de câbles *Kabelkanäle*	1 colis n° *1 Kolli Nr.*	DA 41	DA 42	DA 43	DA 44	DA 45	DA 46	DA 47

● Tableau de commande / *Schaltfeld*

Chaudière / *Kessel*	OFC4 PKR	-310 -440-8	-370 -440-9	-430 -440-10	-495 -440-11	-570 -440-12	-645 -440-13	-700 -440-14
Tableau de commande / *Schaltfeld*	Colis / *Kolli*	CV 24						

● Documents techniques / *Technische Dokumente*

Chaudière / *Kessel*	OFC4 PKR	-310 -440-8	-370 -440-9	-430 -440-10	-495 -440-11	-570 -440-12	-645 -440-13	-700 -440-14
Documents techniques *Technische Dokumente*	1 colis n° *1 Kolli Nr.*	DA 408	DA 409	DA 410	DA 411	DA 412	DA 413	DA 414

● Ordre de montage :
L'ordre de montage est donné par les numéros se trouvant sur les différentes vues : pour les chaudières livrées avec **corps monté**, commencer par la vue **14**.

● Outillage nécessaire :
- 1 clé 6 pans de 12
- 1 tournevis cruciforme
- 1 clé plate de 13, 19 et 24
- 1 clé à pipe de 22
- 1 cutter
- 1 outil de montage "JD-TE"

● *Montagereihenfolge :*
Die Montagereihenfolge wird durch die Nummern der verschiedenen Abbildungen angegeben : für Kessel die mit ***zusammengebautem Kesselkörper*** *geliefert werden, Montage mit Abbildung* ***14*** *beginnen.*

● *Benötiges Werkzeug :*
- *12er Sechskantsteckschlüssel*
- *Kreuzschlitzschraubendreher*
- *13er, 19er und 24er Flachschlüssel*
- *22er Rohrsteckschlüssel*
- *Cutter (Messer)*
- *Montagewerkzeug "JD-TE"*

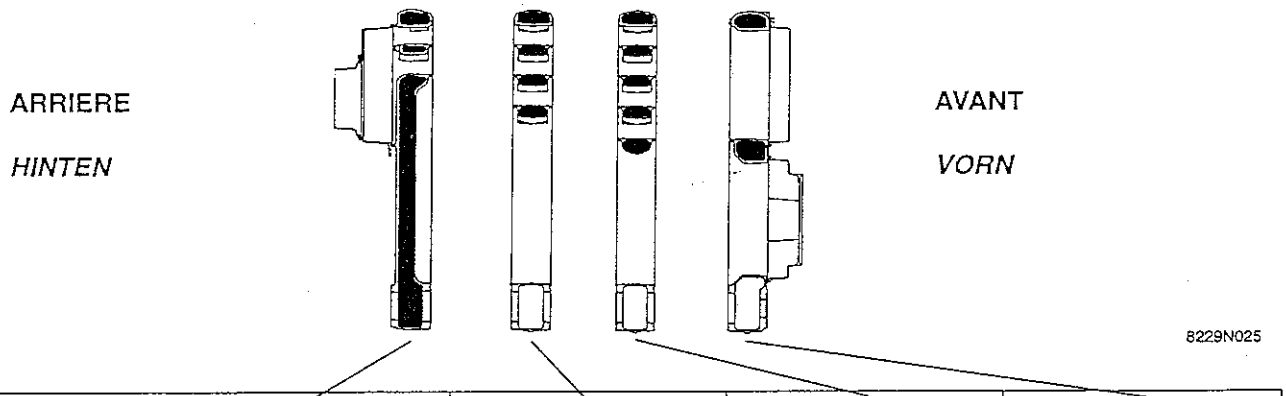

Type de chaudière *Kesseltyp* OFC4 / PKR-440	Elément arrière *Hinterglied* 8229-8904	Elément intermédiaire spécial *Speziales Mittelglied* 8229-0005	Elément intermédiaire normal *Normales Mittelglied* *Nr.* 8229-0001	Elément avant *Vorderglied* 8229-0002
8 él. / *Gl.*	1	1	5	1
9 él. / *Gl.*	1	1	6	1
10 él. / *Gl.*	1	1	7	1
11 él. / *Gl.*	1	1	8	1
12 él. / *Gl.*	1	1	9	1
13 él. / *Gl.*	1	1	10	1
14 él. / *Gl.*	1	1	11	1

1

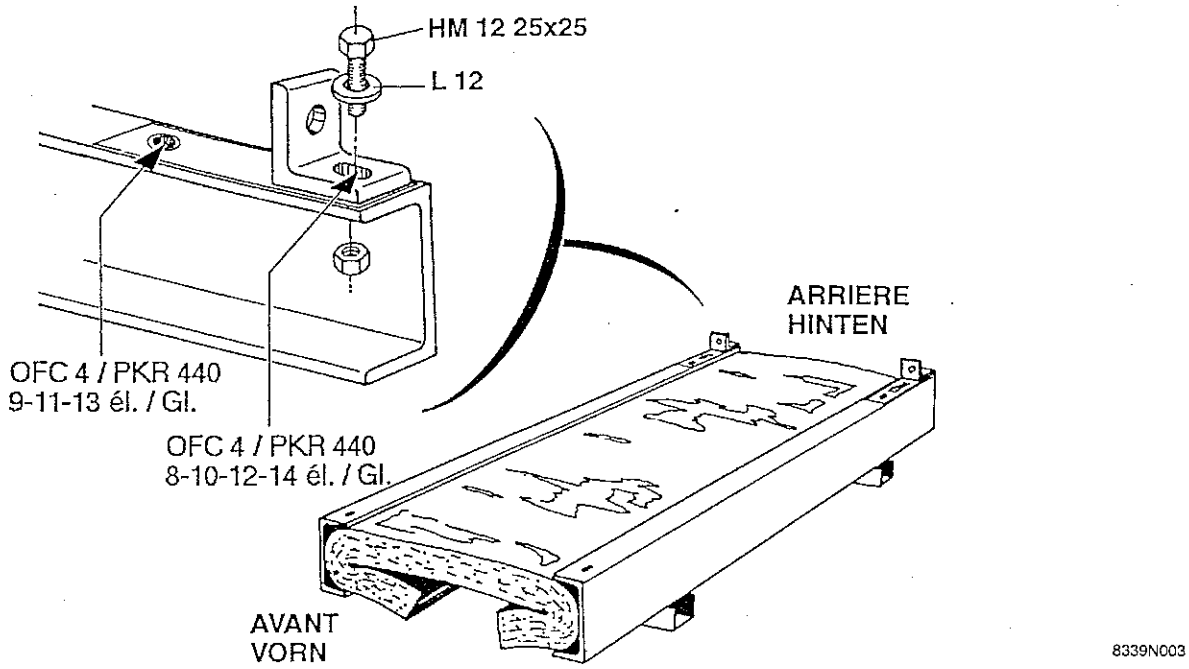

• Monter les 2 équerres de fixation arrières (colis accessoires corps) et fixer au châssis par 2 vis HM 12x25/25 + 4 rondelles L 12 + 2 écrous HM 12.

⚠ **Attention :** utiliser les trous correspondants suivant indication sur le châssis.

• Mettre en place l'isolation inférieure (tissus en haut) colis DA 51 à DA 57. Eventuellement adapter la longueur ou replier l'isolation inférieure après montage complet de l'habillage.

*• Die 2 hinteren Befestigungswinkel (Kolli **Kesselkörper Zubehörteile**) auf den Montagerahmen mittels 2 Schrauben HM 12x25/25 + 4 Scheiben L 12 + 2 Muttern HM 12 befestigen.*

⚠ *Achtung : die entsprechenden Bohrungen laut Angabe auf dem Montagerahmen benutzen.*

*• Untere Isolierung anbringen, Stoff oben - Kolli **DA 51 bis DA 57.** Seine Länge nach kompletter Montage der Verkleidung eventuell anpassen (einwerts falten).*

2 Mise en place du châssis et de l'élément arrière
Anbringen des Montagerahmen und des Hintergliedes

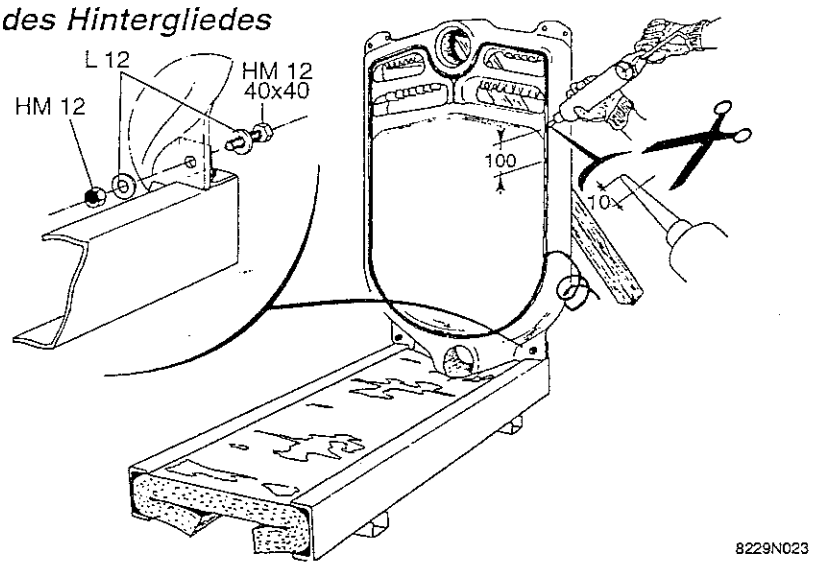

• Définir l'emplacement du châssis en fonction du sens d'ouverture de la porte foyère et de la longueur du brûleur.
• Mettre en place l'élément arrière sur le châssis puis l'étayer. Le fixer aux équerres par 2 vis HM 12x40/40 + 4 rondelles L 12 + 2 écrous HM 12.
• Placer environ tous les 100 mm, des points de mastic silicone (1 tube livré dans le colis accessoires DA 20), dans la rainure d'étanchéité de l'élément, à l'aide d'un pistolet.
• Introduire le cordon d'étanchéité avec précaution dans la gorge d'étanchéité.

⚠ Ne pas tirer sur la tresse au moment de l'introduction pour ne pas l'allonger et pour qu'elle conserve ainsi son épaisseur. Il ne faut pas effectuer le point de jonction de la tresse dans le bas de l'élément.

• Die Stelle des Montagerahmens ist in Abhängigkeit von der Brennerplatte-Öffnungsrichtung und von der Brennerlänge zu bestimmen.
• Das Hinterglied auf den Montagerahmen stellen und es abstützen. Auf die Befestigungswinkel mittels 2 Schrauben HM 12x40/40 + 4 Scheiben L 12 + 2 Muttern HM 12 befestigen.
• Alle 100 mm Silikon-Punkte (1 Tube im Zubehör-Kolli DA 20 geliefert) in der Dichtrille des Gliedes mittels Pistole anbringen.
• die Dichtungsschnur in die Dichtrillen des Hintergliedes sorgfältig einlegen.

⚠ *Beim Einlegen die Dichtungsschnur nicht strecken, damit sie ihre Dicke bewahrt. Die Dichtungsschnur nicht im Glied-Unterteil verbinden.*

3

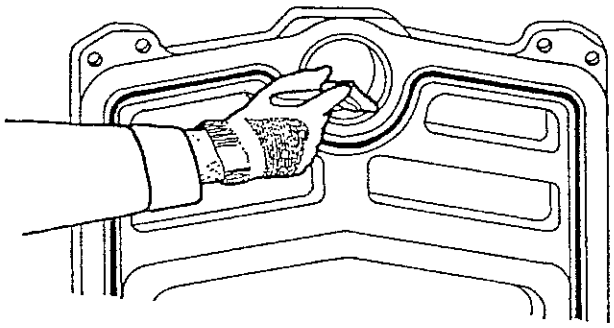

8229-EN13

• Nettoyer au diluant alésages et nipples (colis **accessoires corps**). Les enduire du lubrifiant livré avec les éléments.

• *Bohrungen und Nippel (Kolli **Kesselkörper Zubehörteile**) sorgfältig mit einem Verdünnungsmittel säubern. Sie mit dem mitgelieferten Schmiermittel versehen.*

4

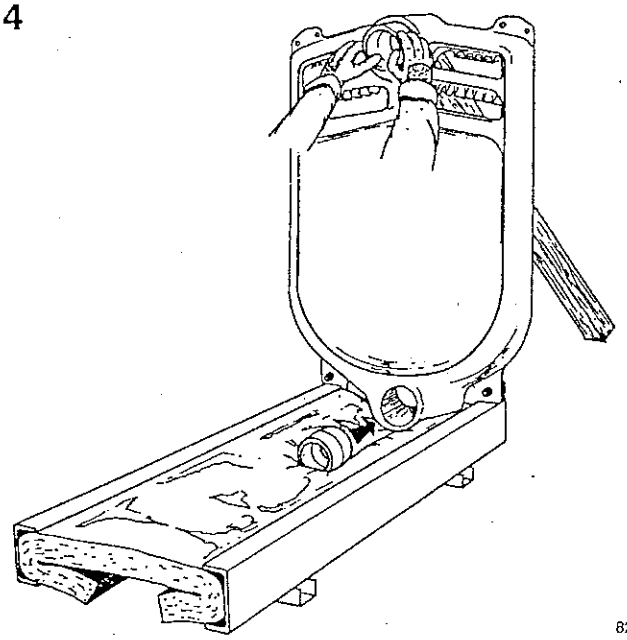

8229-EN-14

• Enfoncer modérément les 2 nipples.

• *Die 2 Nippel mäßig eintreiben.*

5

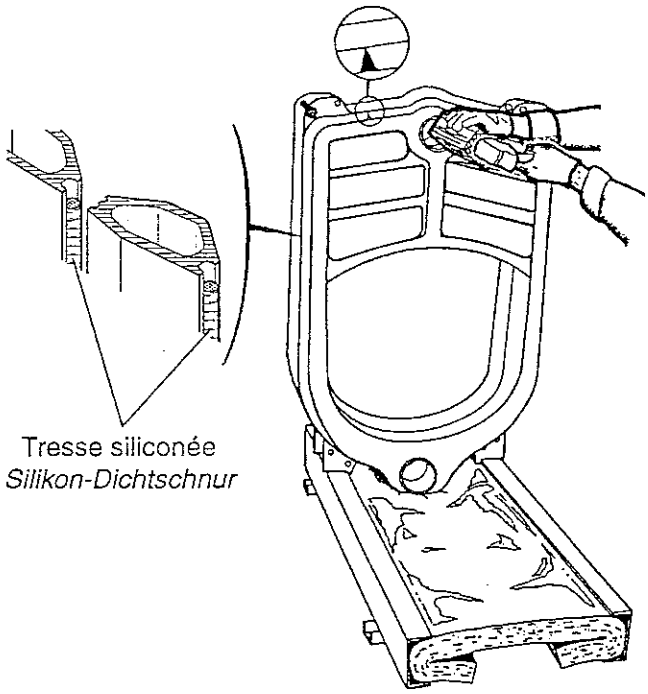

ATTENTION :
élément intermédiaire spécial devant élément arrière

ACHTUNG :
speziales Mittelglied vor dem Hinterglied

8229N020

• Placer l'élément intermédiaire spécial en prenant soin de le présenter dans le sens convenable, c'est-à-dire **rainure d'écrasement contre rainure en forme de "U"** (voir détail).
• Pour des raisons de sécurité, engager une tige d'assemblage supérieure (colis **accessoires corps**) dans les trous des 2 éléments.
• Enfoncer modérément et simultanément les 2 nipples de l'élément arrière avec un marteau et un bout de bois en alignement des alésages.

• *Das erste speziale Mittelglied anbringen. Dabei Montagerichtung sorgfältig beachten : **Feder des Mittelglieds gegen die U-förmige Nut** legen (siehe Detail).*
• *Aus Sicherheitsgründen, eine obere Ankerstange (Kolli **Kesselkörper Zubehörteile**) in die 2 Glieder einsetzen.*
• *Die 2 Nippel mäßig mit einem Hammer und einem Holzstück eintreiben, dabei in die Bohrungen ausrichten.*

6

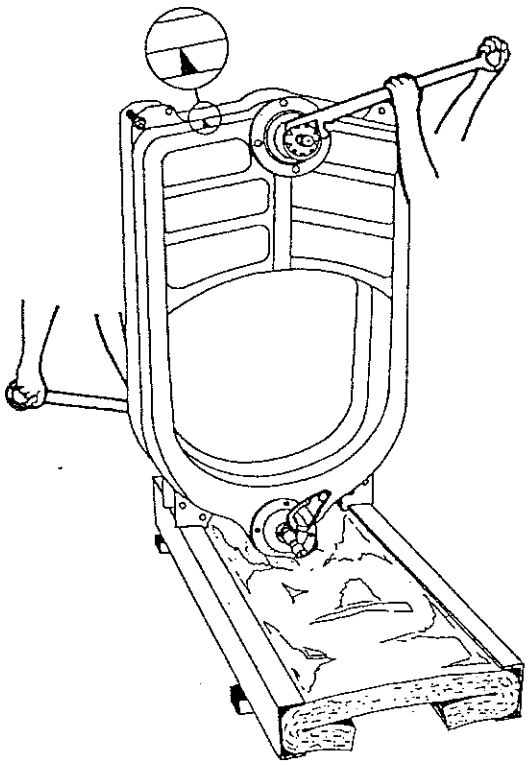

• Mettre en place l'outil de montage.
Serrer progressivement de façon à provoquer un rapprochement égal et simultané des connections supérieure et inférieure.

• *Das Montagewerkzeug anbringen.*
Dabei die Kesselglieder oben und unten gleichmäßig anziehen.

8229-EN-16 A

7

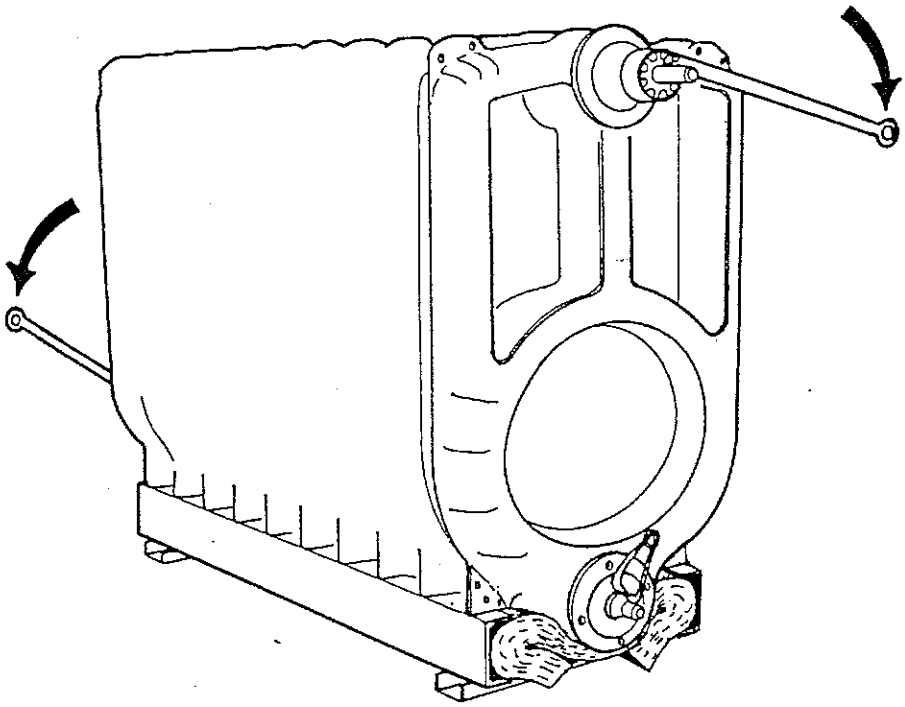

8229-EN17 B

Monter le restant des éléments **un par un** dans l'ordre indiqué en procédant comme sur les vues **3, 4, 5** et **6**.
Laisser l'outil de montage en place.

*Die restlichen Mittelglieder **einen nach dem anderen** in der Reihenfolge laut Abbildungen 3, 4, 5 und 6 montieren.*
Montagewerkzeug am Platz lassen.

8 Montage des tiges d'assemblage supérieures et inférieures, et des supports de jaquette supérieurs

Montage der oberen und unteren Ankerstangen und der oberen Verkleidungshalter

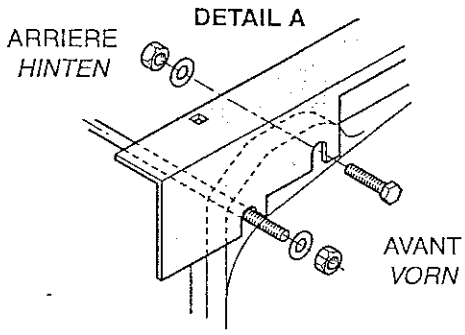

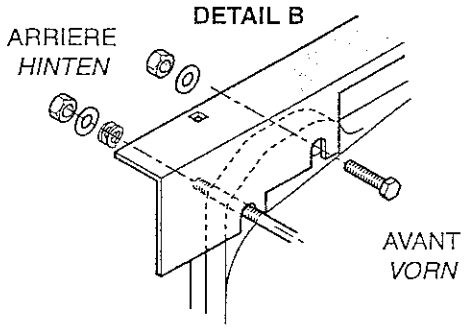

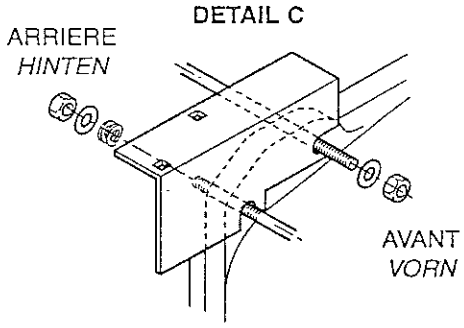

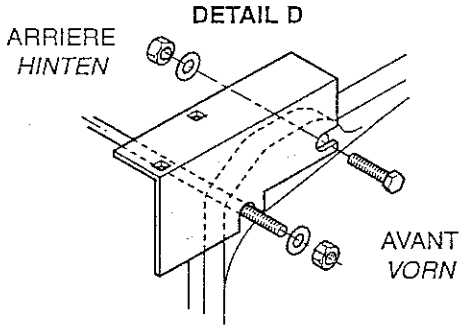

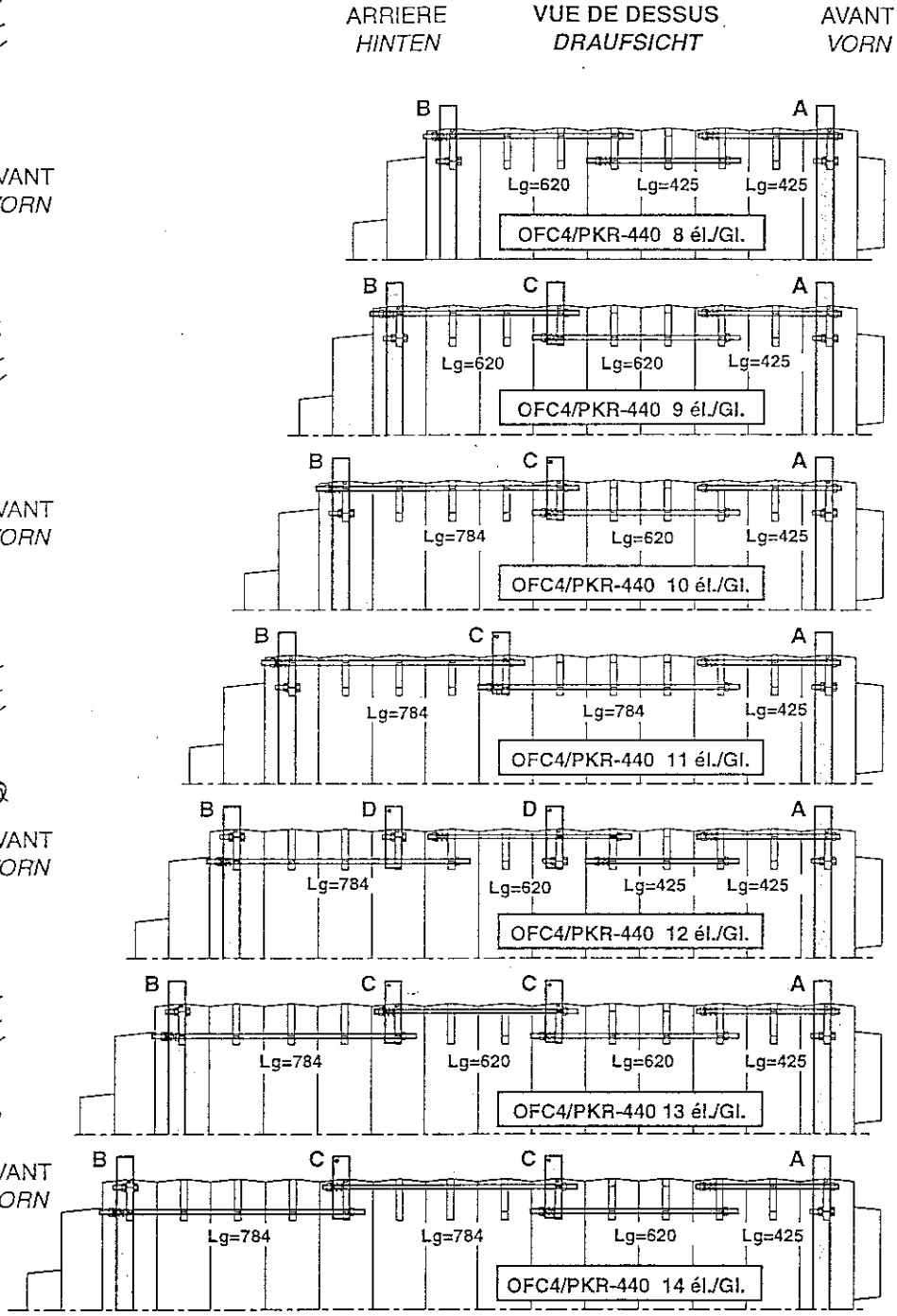

8339N002

- Monter les tiges d'assemblage supérieures (**accessoires corps**) dans l'ordre donné par le schéma ci-dessus. Placer le ressort de dilatation et sa rondelle sur chaque tige vers l'arrière. **Arrêter le serrage des écrous lorsque l'espace libre entre les spires est de l'ordre de 2 mm.**
- Fixer les supports de jaquette supérieurs (colis **DA 13**) et les traverses supérieures (colis **DA 10, 11, 12, 14**) avec les tiges d'assemblage (colis **accessoires corps**) d'après détails **A, A', B** et **C.**
- Monter les tiges d'assemblage inférieures dans l'ordre donné par le schéma.
- Démonter l'outil de montage.

- *Obere Ankerstangen (**Kesselkörper Zuberhörteile**) in der angegebenen Reihenfolge (laut Abbildung) montieren. Dabei die Ausgleichsfeder und die dazu gehörige Unterlegscheibe bei jeder Ankerstange gegen den hinteren Teil des Kessels montieren.*
Die Spannschraube nur soweit anziehen, daß zwischen den einzelnen Federgängen ein Abstand von 2 mm bleibt.
- *Obere Verkleidungshalter (**DA 13**) und Querleisten (**DA 10, 11, 12, 14**) gleichzeitig mit den oberen Ankerstangen laut Details **A, A', B** und **C** anbringen.*
- *Die unteren Ankerstangen in der angegebenen Reihenfolge (laut Abbildung) montieren.*
- *Montagewerkzeug abnehmen.*

9

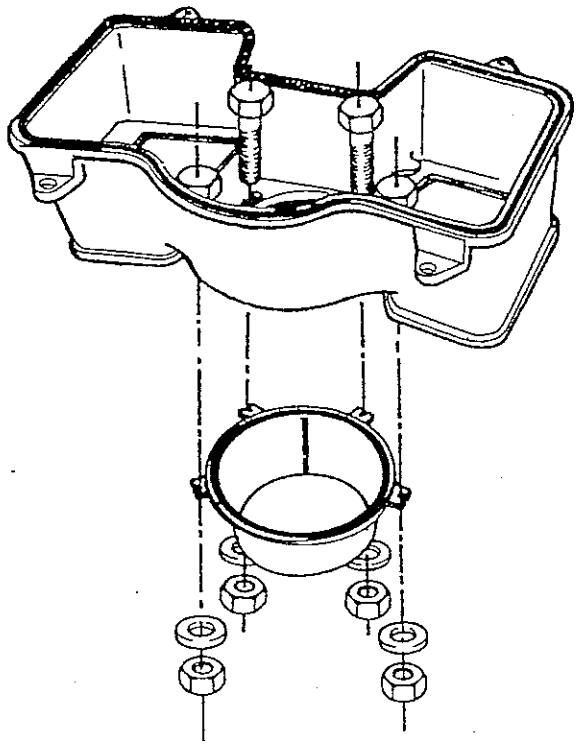

8229-EN-25 B

• Fixer la buse de fumée (**accessoires corps**) par 4 vis HM 12 x 40 + 4 écrous H 12 + 4 rondelles sur le départ de fumées (colis **DA 20**)

• *Den Abgasstutzen (**Kesselkörper Zubehörteile**) an den Rauchgaskasten (Kolli **DA 20**) mittels 4 Schrauben M 12 x 40+ 4 Muttern + 4 Flachscheiben befestigen.*

10

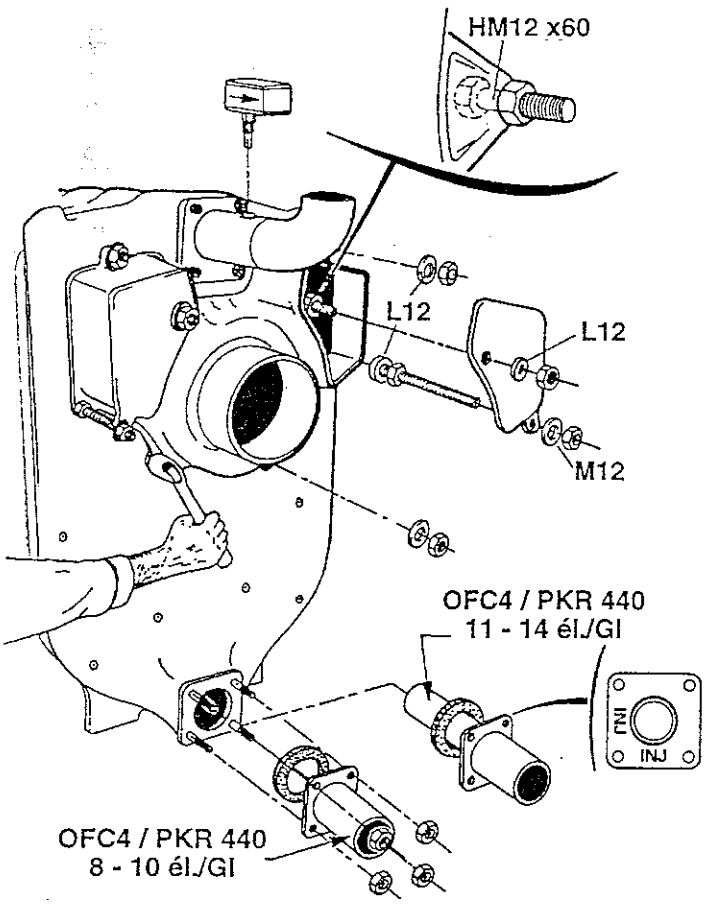

8339N004

• Monter à l'aide d'une pince multiprise les 2 tiges filetées (colis **accessoires corps**) M 12 x 175 pour le départ de fumées.

• Fixer les brides départ et retour (colis **accessoires corps**) par 4 écrous H 16 pour chaque bride (clé de 24) en intercalant le joint d'étanchéité. Pour les OFC4 / PKR-440 11 à 14 éléments, la bride de retour est remplacée par une bride avec répartiteur d'eau (marquée "INJ").

• Monter le départ de fumées sur le corps de chauffe (6 écrous H 12 + 6 rondelles plates L 12 - clé de 19).

• Monter sur le départ de fumées 2 vis HM 12 x 60 + 2 écrous pour les tampons de ramonage (voir détail).

• Fixer les tampons de ramonage (colis **DA 20**) par 4 écrous H 12 + 2 rondelles L 12 + 2 rondelles M 12.

• **Montage du contrôleur de débit :** visser à fond le contrôleur de débit sur le manchon. Le sens de la flèche sur le boitier doit correspondre au sens de l'écoulement de l'eau dans la tuyauterie.

• *Die 2 Schraubenspindel ø 12 x 175 (Kolli **Kesselkörper Zubehörteile**) für den Rauchgaskasten anbringen (Zange).*

• *Die Vor- und Rücklaufflanschen (**Kesselkörper Zubehörteile**) mit ihner Dichtung mit 4 Muttern ø 16 pro Flansch anbringen (24er Schlüssel). Für die OFC4 / PKR-440 11 bis 14 Glieder ist der Rücklaufflansch durch einen Flansch mit Wasserverteiler ersetzt (der Flansch ist "INJ" markiert).*

• *Den Rauchgaskasten auf den Kesselkörper mittels 6 Muttern M 12 + 6 Flachscheiben L 12 (19er Schlüssel) anbringen.*

• *Die 2 Schrauben M 12 x 60 + 2 Muttern für die Reinigungstüren auf den Rauchgaskasten befestigen (siehe Detail).*

• *Reinigungstüren* (Kolli **DA 20**) *mittels 4 Muttern M 12 + 2 Flachscheiben L 12 + 2 Scheiben M 12 anbringen.*

• ***Anbringen des Strömungswächters :** den Strömungswächter in die Muffe festschrauben (Pfeil in Richtung Kesselvorlauf).*

11

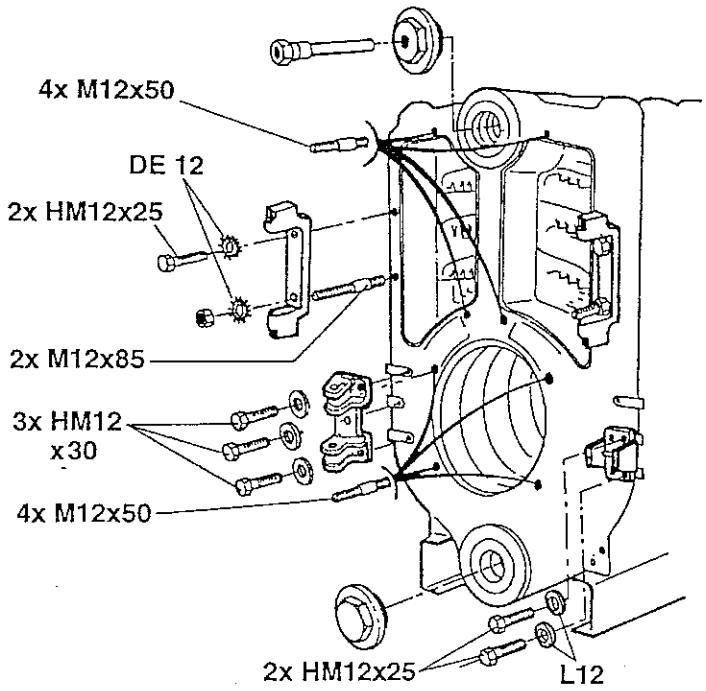

8229-EN-18 C

• Mettre en place le bouchon inférieur et le bouchon supérieur avec le doigt de gant (colis **accessoires corps**) Ne pas oublier le **chanvre.**

• Mettre en place à l'aide de la pince multiprise les 8 goujons M 12 x 50 pour les portes de ramonage et la porte foyère et les 2 goujons M 12 x 85 pour les charnières des portes de ramonage.

• Fixer les charnières des portes de ramonage (colis **DA 20**) par 2 vis HM 12 x 25 + 2 écrous M 12 + 4 rondelles DE12.

• Monter la **charnière de porte foyère** (colis **accessoires corps**) à gauche ou à droite selon le sens d'ouverture souhaité et fixer par 3 vis HM 12 x 30 + rondelles CL 14. Fixer la rampe de guidage (colis **accessoires corps**) par 2 vis HM 12 x 25 + 2 rondelles CL 14.

*• Unteren Stopfen und oberen Stopfen mit Tauchhülse (Kolli **Kesselkörper Zubehörteile**) eindrehen. **Hanf** nicht vergessen.*

• Die 8 Stehbolzen M 12 x 50 für die vorderen Reinigungstüren und die Brennertür und die 2 Stehbolzen M 12 x 85 für die Reinigungstürscharniere anbringen (Zange).

*• Reinigungstürscharniere (Kolli **DA 20**) mittels 2 Schrauben M 12 x 25 + 2 Muttern M 12 + 4 Zahnscheiben DE12 anbringen.*

*• Das **Brennertürscharnier** (Kolli **Kesselkörper Zubehörteile**) rechts oder links (je nach der gewünschten Brennertüröffnungsrichtung) mittels 3 Schrauben HM 12 x 30 + Scheiben CL 14 befestigen. Die Türführungsrampe (Kolli **Kesselkörper Zubehörteile**) mittels 2 Schrauben M 12 x 25 + Scheiben CL 14 befestigen.*

12

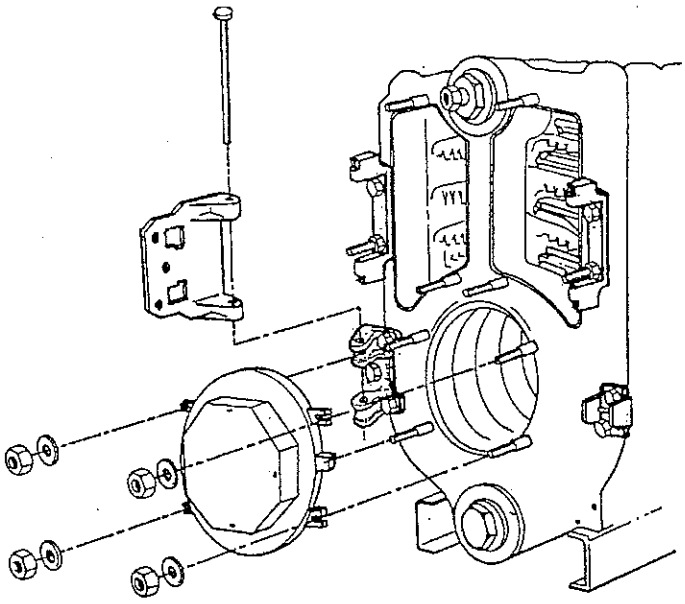

Colis accessoires corps
• Monter la porte foyère (4 écrous M 12 + 4 rondelles épaisses).
• Mettre en place la charnière rapportée avec son axe.

*Kolli **Kesselkörper Zubehörteile** :*
• Brennertür anbringen (4 Muttern M 12 + 4 Scheiben).
• Aufsetzscharnier mit seiner Achse anbringen.

8229-EN-20 A

13

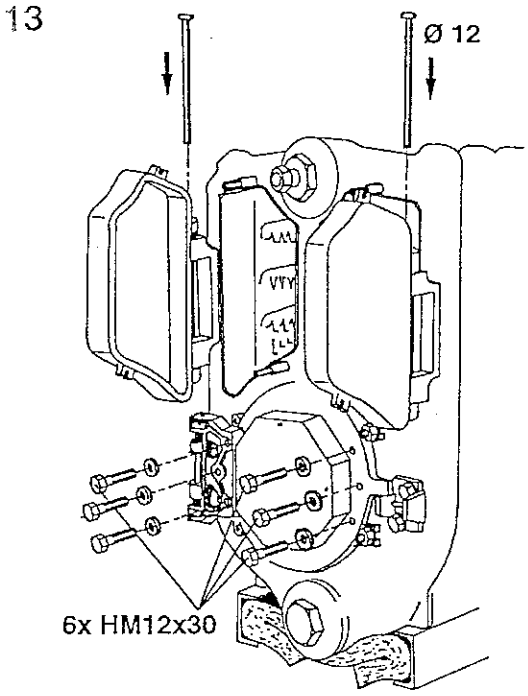

8229-EN-21 A

• Fixer la charnière rapportée (colis **accessoires corps**) sur la porte foyère à l'aide des 3 vis HM 12 x 30 + 3 rondelles L 12 (préalablement démontées). Laisser en place les 3 vis HM 12 x 30 + 3 rondelles L 12 sur la porte foyère du côté opposé à la charnière rapportée.

• Mettre en place les portes de ramonage gauche et droite avec leur axe (colis **DA 20**).

• *Aufsetzscharnier (Kolli **Kesselkörper Zubehörteile**) auf die Brennertür nach abnehmen der 3 Schrauben HM 12 x 30 + 3 Flachscheiben L 12 befestigen.*
Die 3 Schrauben HM 12 x 30 + 3 Scheiben L 12 auf der anderen Seite der Brennertür am Platz lassen.

• *Die Reinigungstüren (Kolli **DA 20**) mit ihren Achsen anbringen.*

14

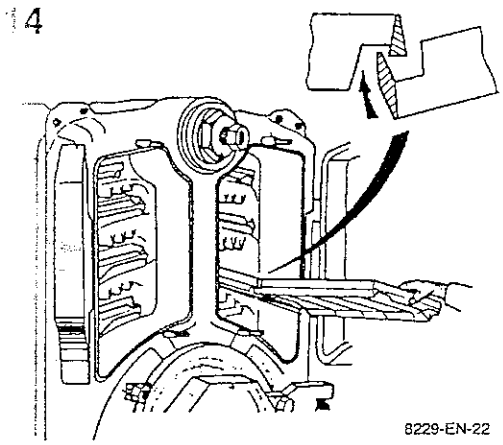

8229-EN-22

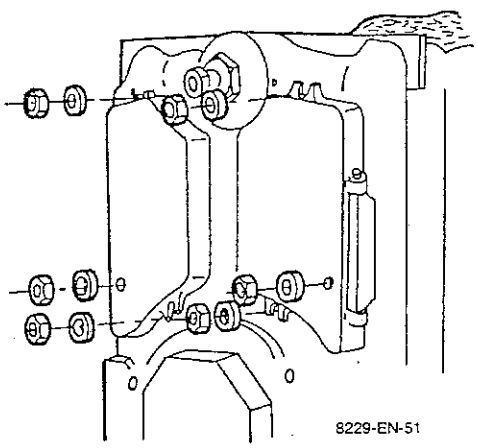

8229-EN-51

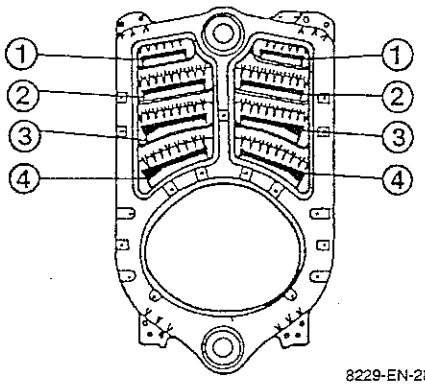

8229-EN-28

Accélérateurs de convection (par carneau) / *Konvektionsbeschleuniger (pro Rauchgaszug)*	8 él. / *Gl.* colis / *Kolli DA 30*	9-10 él. / *Gl.* colis / *Kolli* DA 31	11-12 él. / *Gl.* colis / *Kolli* DA 32	13-14 él. / *Gl.* colis / *Kolli* DA 33
Supérieurs *Oben* ①	8229-0010 puis / *dann* 8229-0022	2 x 8229-0010	2 x 8229-0010 puis / *dann* 1 x 8229-0022	3 x 8229-0010
Centraux *Mitte* ②	8229-0011 puis / *dann* 8229-0023	2 x 8229-0011	2 x 8229-0011 puis / *dann* 1 x 8229-0023	3 x 8229-0011
Inférieurs *Unten* ③ Ou *oder* ④	8229-0012 puis / *dann* 8229-0024	2 x 8229-0012	2 x 8229-0012 puis / *dann* 1 x 8229-0024	3 x 8229-0012

Remarque : le numéro de pièce des accélérateurs de convection est coulé dans la fonte.

Mettre les accélérateurs de convection supérieurs (1), centraux (2) et inférieurs (3) + (4) en place en respectant l'ordre de montage donné dans le tableau.

> ⚠ Important :
> - Respecter l'ordre de montage donné dans le tableau.
> - Accrocher les accélérateurs de convection l'un dans l'autre avant de les engager à fond dans le carneau.

Fermer les portes de ramonage et fixer par 3 écrous HM12 + 3 rondelles épaisses L12x32x5.

Après le montage du corps, l'installateur devra faire un essai d'étanchéité eau à une pression égale à 1,3 x la pression de service.

Anmerkung : die 8-stellige Artikel-Nummer der Konvektionsbeschleuniger ist im Guß eingegossen.

• *Die obere (1), mittlere (2) und untere (3) + (4) Konvektionsbeschleuniger einlegen. Dabei die in der Tabelle angegebene Reihenfolge beachten.*

> ⚠ *Wichtig :*
> *- Die in der Tabelle angegebene Montage-Reihenfolge beachten.*
> *- Die Konvektionsbeschleuniger ineinander einhängen bevor sie ganz in den Abgaskanal eingeführt werden.*

• *Reinigungstüren schließen und mittels 3 Muttern HM 12 + 3 Scheiben L12x32x5 befestigen.*

Nach Montage des Kesselkörpers, muß der Ersteller eine Druckprobe von 7,8 bar durchführen.

15

IMPORTANT :
uniquement pour les chaudières livrées avec corps monté.

WICHTIG :
nur bei Kessel geliefert mit geblocktem Kesselkörper.

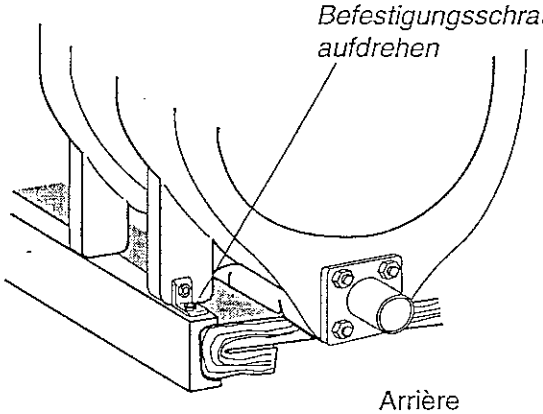

8229N016

1. **Desserage de la vis sur équerre**
   Aufdrehen der Winkel-Befestigungsschraube

2. **Montage du contrôleur de débit**
   Montage des Strömungswächters

   Se reporter à l'étape n° 10
   Siehe Vorgang Nr. 10.

16

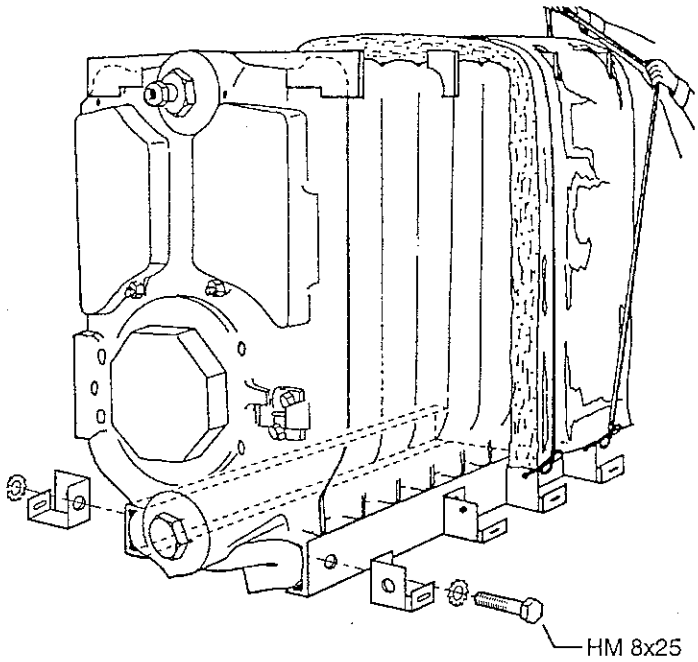

8229N039

Chaudière Kesseltyp	Isolation corps largeur Kesselkörperisolierung Breite Avant / *Vorn* ← → Arrière / *Hinten*				
OFC4/PKR-440	500	500	600	800	900
8 él. / *Gl.*	1				1
9 él. / *Gl.*	1	1	1		
10 él. / *Gl.*	1	1		1	
11 él. / *Gl.*	1	1			1
12 él. / *Gl.*	1	2	1		
13 él. / *Gl.*	1	2		1	
14 él. / *Gl.*	1	2			1
colis/*Kolli*	DA 10	DA 13	DA 14	DA 11	DA 12

• Fixer les supports de jaquette inférieurs (colis **DA 10** à **DA 14**) sur le châssis par 1 vis HM 8 x 25 + rondelle à dents pour chaque support.

• Mettre en place les panneaux d'isolations du corps. Maintenir les isolations en place en nouant chaque sangle au support de jaquette inférieur de part et d'autre de la chaudière.

• *Die unteren Verkleidungshalter (**Kolli DA 10** bis **DA 14**) auf den Montagrahmen mit 1 Schraube M 8 x 25 + Zahnscheibe pro Verkleidungshalter befestigen.*

• *Die Kesselkörperisolierungen anbringen. Hierzu jedes Befestigungsband auf die unteren Verkleidungshalter auf der einen und der anderen Kesselseite festbinden um die Isolierungen festzuhalten.*

17

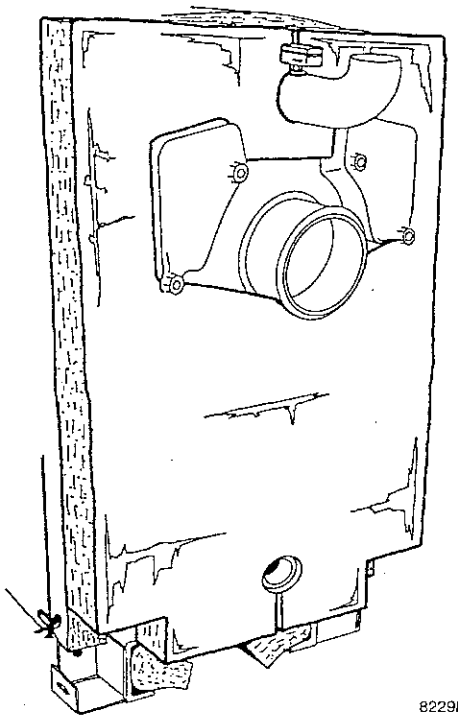

• Mettre en place l'isolation arrière (colis **DA 10**).

• *Die hintere Isolierung anbringen. (Kolli **DA 10**).*

18 Colis / Kolli **DA 41** à / *bis* **DA 47**

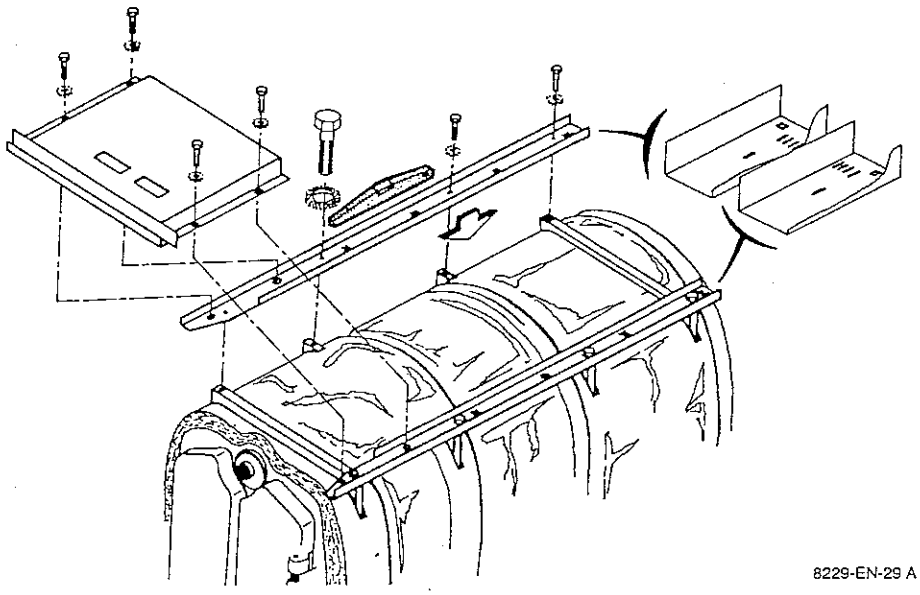

• Mettre les chemins de câbles gauche et droit en place en respectant le sens de montage et fixer sur chaque support de jaquette (1 vis HM5 x25 + rondelle à dents) et les traverses (2 vis HM5 x 25 + rondelles à dents).
• Mettre en place le chapiteau avant (colis **DA 10**) et fixer sur les chemins de câbles par 4 vis HM 5 x 25 + rondelles à dents.

• *Den linken und rechten Kabelkanal anbringen, dabei Montagerichtung beachten und sie auf jeden Verkleidungshalter (1 Schraube M 5 x 25 + Zahnscheibe) und Querleiste (2 Schrauben M 5 x 25 + Zahnscheiben) befestigen.*
• *Vordere Abdeckhaube (Kolli **DA 10**) anbringen und sie an die Kabelkanale mit 4 Schrauben M 5 x 25 + Zahnscheiben befestigen.*

19 Montage du tableau de commande
Montage des Kesselschaltfeldes

Colis / *Kolli* **CV 24**

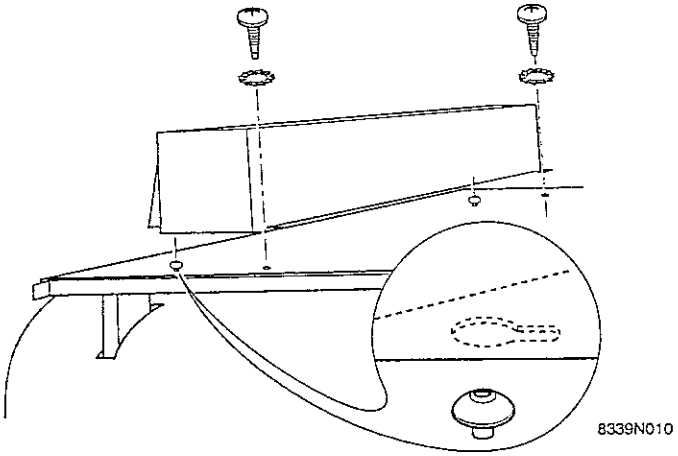

• Positionner le tableau dans les douilles.
• Visser le tableau à l'arrière sur le chapiteau par 2 vis à tôle Ø 3,94 x 12,7 + rondelles à dents (tournevis cruciforme).
• Ouvrir le tableau : 4 vis à tôle.

• *Schaltfeld in die Tüllen einhängen.*
• *Schaltfeld hinten auf die Kesselhaube mit 2 Blechschrauben Ø 3,94 x 12,7 + Zahnscheiben befestigen (Kreuzschlitzschraubendreher)*
• *Schaltfeld durch lösen der 4 Blechschrauben öffnen.*

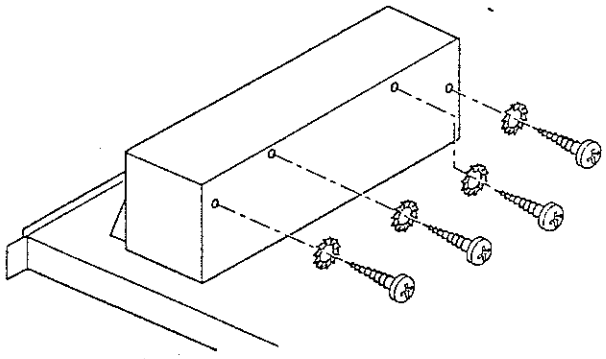

20

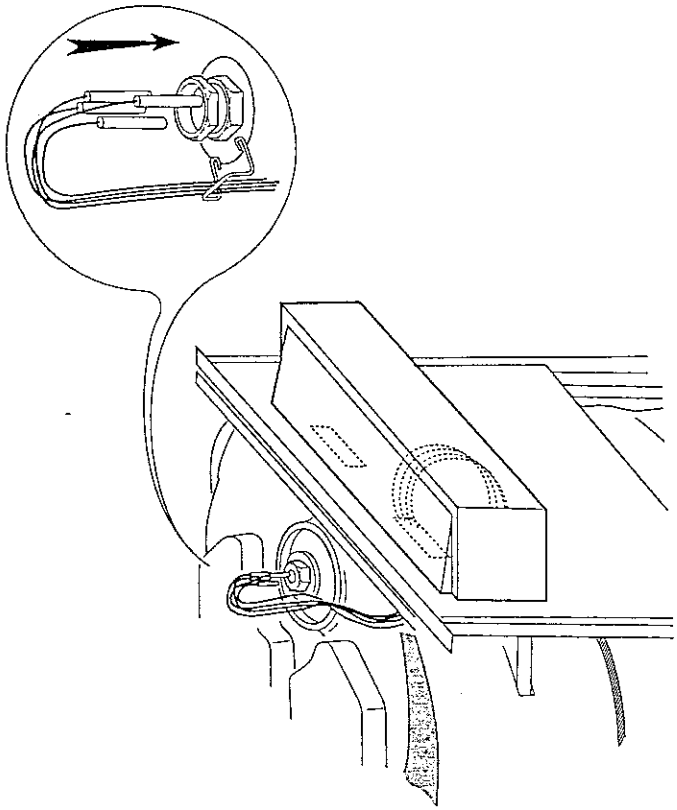

• Dérouler soigneusement et sortir les différents bulbes du tableau en les faisant passer par la découpe du chapiteau avant. Les introduire dans le doigt de gant et les maintenir à l'aide du ressort.

• *Die Fühlerkapillare sorgfältig aufrollen und sie aus dem Schaltfeld durch die Öffnung in der Abdeckhaube herausführen. Sie in die dazu vorgesehene Tauchhülse einfügen und mit der Feder festhalten.*

21

RACCORDEMENT ELECTRIQUE

● Effectuer les raccordements électriques sur le bornier prévu à cet effet à l'intérieur du tableau.
- Voir notice spécifique jointe au tableau. Refermer le tableau (4 vis à tôle + rondelles à dents).

ELEKTRISCHER ANSCHLUSS

● *Elektro-Anschlüsse auf der dazu vorgesehenen Klemmleiste in dem Schaltfeld vornehmen - Siehe Anleitung die dem Schaltfeld beiliegt. Schaltfeld wieder schließen (4 Blechschrauben + Zahnscheiben).*

22

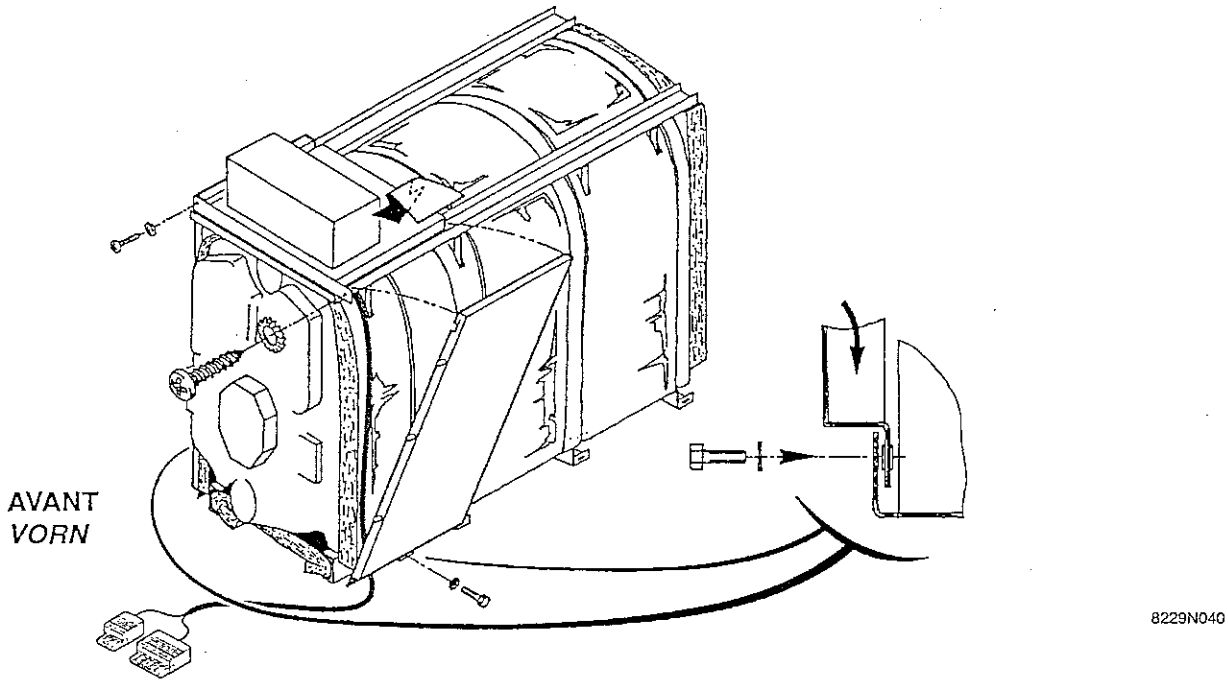

• Positionner les panneaux latéraux avants (longueur 520 - Colis DA 10) dans les supports de jaquette inférieurs, puis les accrocher dans les chemins de câbles.

Positionner les panneaux latéraux avants, douilles vers l'avant de la chaudière.

• Fixer à l'avant aux supports de jaquette inférieurs par 2 vis HM 5 x 25 + rondelles à dents et au chapiteau avant par 2 vis ø 3,94 x 12,7 + rondelles à dents.

• Placer le câble brûleur comme indiqué sur le schéma et du côté opposé aux charnières de la porte foyère.

• *Vordere Seitenplatten (Länge 520 - Kolli **DA 10**) in die unteren Verkleidungshalter stellen, dann in die Kabelkanäle einhängen.*

Vordere Seitenplatten mit Hülsen nach hinten anbringen.

• *Vorne auf die unteren Verkleidungshalter mit 2 Schrauben M 5 x 25 + Zahnscheiben und auf die Abdeckhaube mit 2 Schrauben ø 3,94 x 12,7 + Zahnscheiben befestigen.*

• *Brennerkabel wie in Abbildung angegeben, entgegengesetzt zu den Brennertür-Scharnieren anbringen.*

23

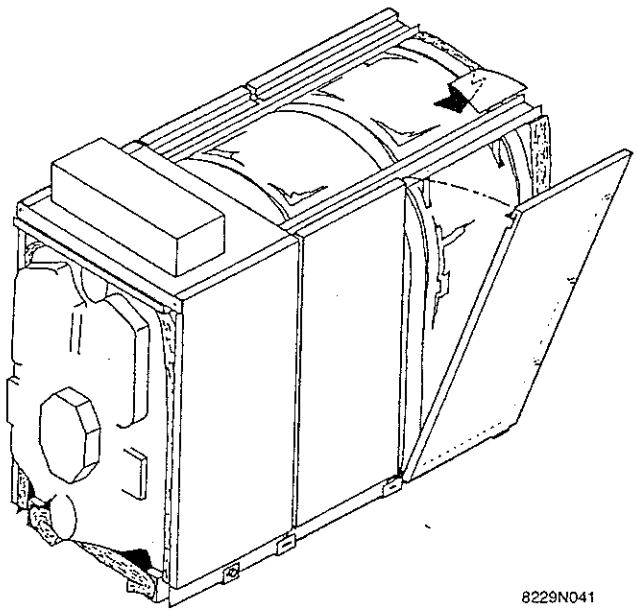

Chaudière *Kesseltyp* OFC4/PKR-440	Panneaux latéraux / *Seitenplatten* Avant/*Vorn* ⟷ Arrière/*Hinten*			
8 él. / *Gl.*	520(DA 10)	930(DA 12)		
9 él. / *Gl.*	520(DA 10)	480(DA 13)	610(DA 14)	
10 él. / *Gl.*	520(DA 10)	480(DA 13)	770(DA 11)	
11 él. / *Gl.*	520(DA 10)	480(DA 13)	930(DA 12)	
12 él. / *Gl.*	520(DA 10)	480(DA 13)	480(DA 13)	610(DA 14)
13 él. / *Gl.*	520(DA 10)	480(DA 13)	480(DA 13)	770(DA 11)
14 él. / *Gl.*	520(DA 10)	480(DA 13)	480(DA 13)	930(DA 12)

• Mettre en place les panneaux latéraux restants dans l'ordre donné par le tableau : positionner chaque panneau dans les supports de jaquette inférieurs puis l'accrocher dans le chemin de câbles.

Positionner les panneaux latéraux arrières, douilles vers l'avant de la chaudière.

• *Die restlichen Seitenplatten nach der in der Tabelle angegebenen Reihenfolge anbringen : jede Seitenplatte in die unteren Verkleidungshalter stellen, dann in den Kabelkanal einhängen.*

Hintere Seitenplatten mit Hülsen nach hinten anbringen.

24

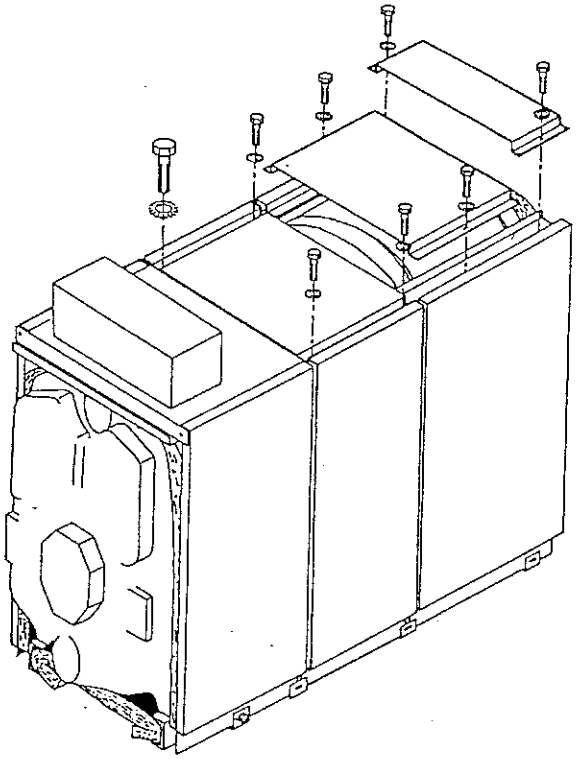

Type de Chaudière *Kesseltyp* OFC4 / PKR-440	Longueur du chapiteau avant *Länge der vorderen Abdeckhaube*	Longueur du chapiteau intermédiaire *Länge der Zwischen-Abdeckhaube*			Long. du chapiteau ar. *Lg der hintere Abdeck-haube*	Colis *Kolli*
8 él. / Gl.	480 (DA 10)	480			490	DA 12
9 él. / Gl.	480 (DA 10)	480	480		170	DA13+DA14
10 él. / Gl.	480 (DA 10)	480	480		330	DA11+DA13
11 él. / Gl.	480 (DA 10)	480	480		490	DA12+DA13
12 él. / Gl.	480 (DA 10)	480	480	480	170	DA14+DA13
13 él. / Gl.	480 (DA 10)	480	480	480	330	DA11+DA13
14 él. / Gl.	480 (DA 10)	480	480	480	490	DA12+DA13

• Mettre en place les chapiteaux d'avant en arrière dans l'ordre donné par le tableau.
Remarque : les chapiteaux intermédiaires et arrières sont moins larges que le chapiteau avant.
• Fixer le premier chapiteau intermédiaire (longueur 480) aux chemins de câbles par 4 vis HM 5 x 25 + rondelles à dents.
• Fixer les chapiteaux restants aux chemins de câbles par 2 vis HM 5 x 25 + rondelles à dents.

• Die Abdeckhauben von vorn nach hintern anbringen (siehe Tabelle).
Anmerkung : *die vordere Abdeckhaube ist breiter als die mittlere und hintere Abdeckhauben.*
• Die erste Zwischenabdeckhaube (Länge 480) auf die Kabelkanäle mit 4 Schrauben M 5 x 25 + Zahnscheiben befestigen.
• Die restlichen Abdeckhauben auf die Kabelkanäle mit 2 Schrauben M 5 x 25 + Zahnscheiben befestigen.

25

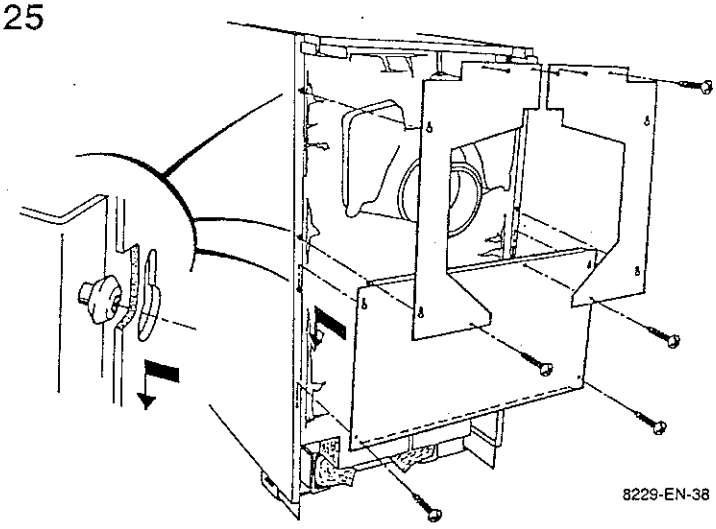

MONTAGE DES PANNEAUX ARRIERES (colis DA 10)
MONTAGE DER HINTERPLATTEN (Kolli DA 10)

• Accrocher le panneau arrière inférieur sur les 2 douilles et fixer aux panneaux latéraux par 2 vis à tôle ø 3,94 x 12,7 + rondelle à dents.
• Accrocher les panneaux supérieurs arrières gauche et droit sur les 2 douilles et fixer sur le panneau arrière inférieur par 1 vis à tôle ø 3,94 x 12,7 + rondelle à dents et sur le chapiteau arrière par 2 vis à tôle ø 3,94 x 12,7 + rondelle à dents.

• Untere Hinterplatte auf die 2 Tüllen einhängen und auf die Seitenplatten mit 2 Blechschrauben ø 3,94 x 12,7 + Zahnscheibe befestigen.
• Obere linke und rechte Hinterplatte auf die 2 Tüllen einhängen und auf die untere Hinterplatte mit 1 Blechschraube ø 3,94 x 12,7 + Zahnscheibe und auf die hintere Abdeckhaube mit 2 Blechsschrauben ø 3,94 x 12,7 + Zahnscheibe befestigen.

26

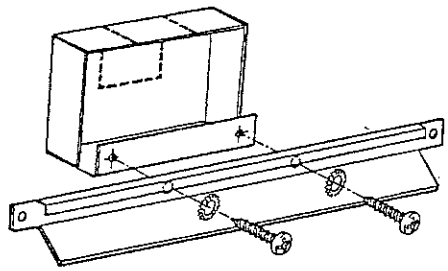

Colis DA 10

8229-EN-43

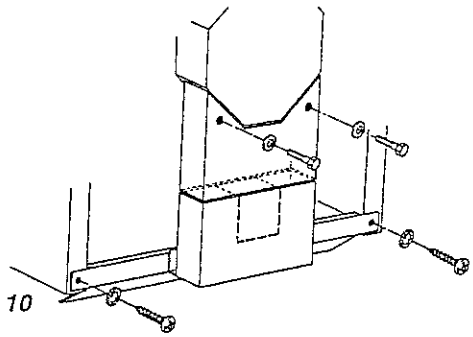

Kolli DA 10

8229-EN-39

• Fixer le panneau avant inférieur sur la traverse (2 vis ø 3,94 x 12,7 + rondelles à dents.
• Mettre en place la traverse inférieure et fixer aux panneaux latéraux par 2 vis à tôle ø 3,94 x 12,7 + rondelles à dents.
• Mettre en place le panneau avant supérieur de brûleur sur la porte foyère et fixer par 2 vis HM 12 x 25 + rondelle plate.

• Untere Brennervorderplatte auf die Querleiste befestigen (2 Schrauben ø 3,94 x 12,7 + Zahnscheibe).
• Die untere Querleiste auf die Seitenplatten mittels 2 Blechschrauben ø 3,94 x 12,7 + Zahnscheiben befestigen.
• Obere Brennervorderplatte auf die Brennerplatte mit 2 Schrauben M 12 x 25 + Flachscheiben anbringen.

27

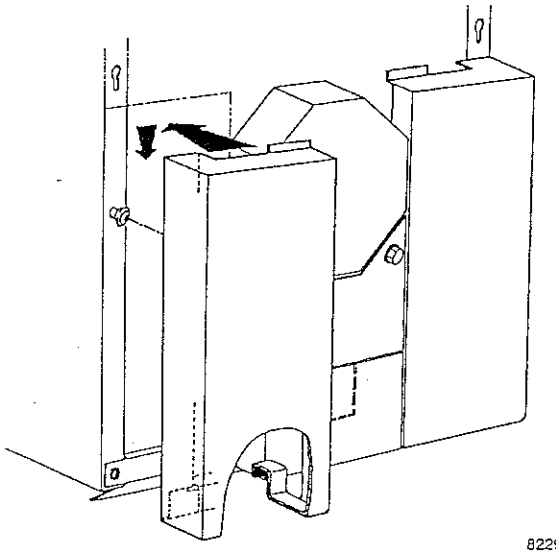

8229-EN-40

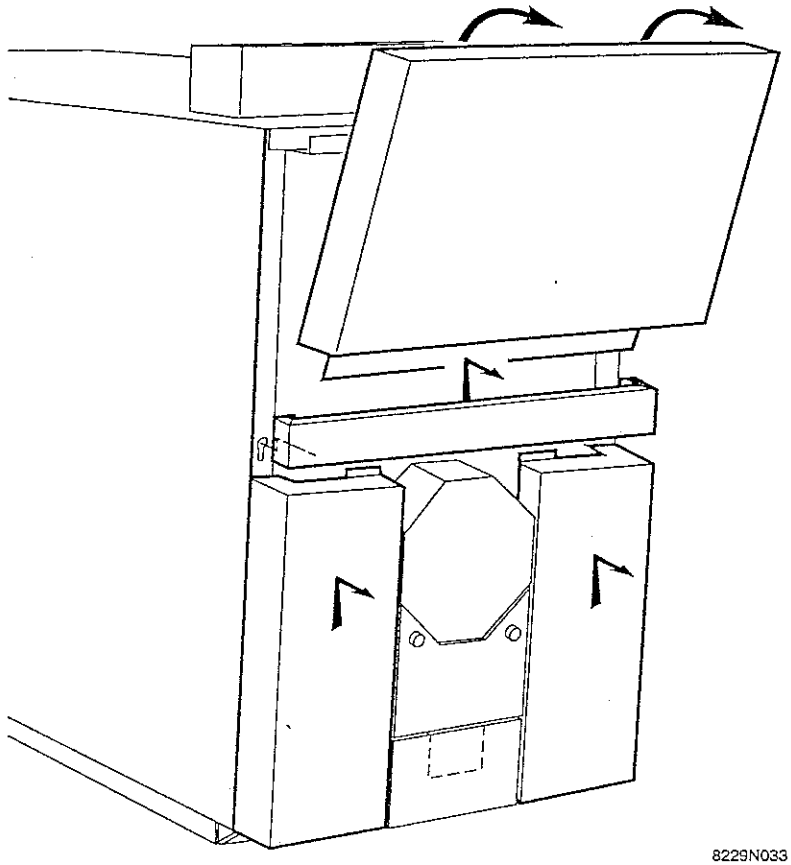

8229N033

Colis DA 10

- Accrocher les panneaux avants inférieurs gauche et droit sur la douille du panneau latéral.
- Accrocher le support de jaquette avant (2 douilles).
- Positionner le panneau avant supérieur dans le support de jaquette avant, et l'accrocher dans le chapiteau avant.

Kolli DA 10

- *Vordere linke und rechte Unterplatten auf die Tülle der Seitenplatten einhängen.*
- *Vorderplattenhalterung einhängen (2 Tüllen).*
- *Obere Vorderplatte in die Vorderplattenhalterung stellen und auf die vordere Abdeckhaube einhängen.*

28

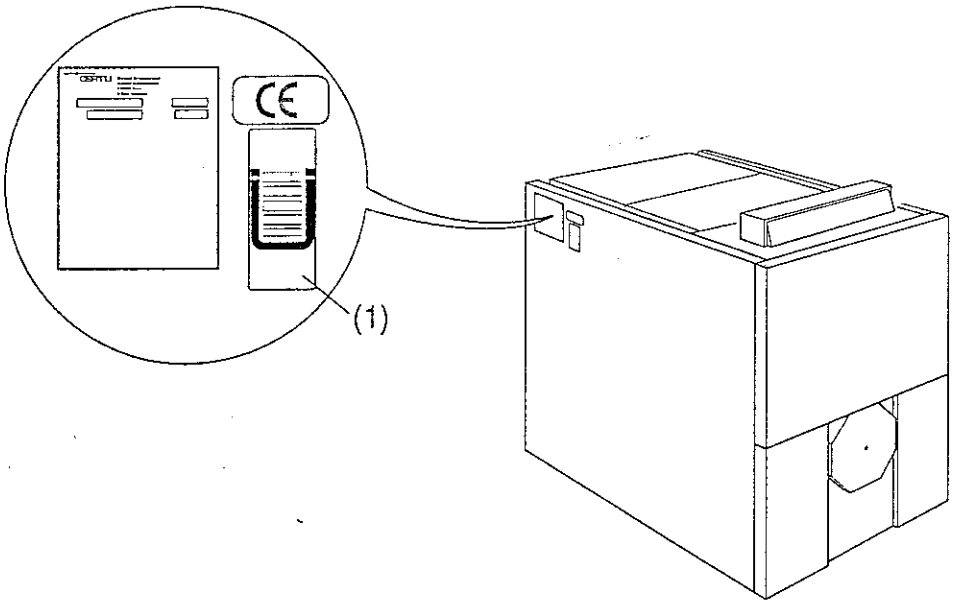

8339N008

- Toutes les étiquettes se trouvent dans le sachet notice.
- Coller la plaquette signalétique correspondant au pays destinataire.
- Coller l'étiquette CE à côté de la **plaquette signalétique**, sur l'habillage de la chaudière.

(1) Uniquement pour l'Allemagne

- *Alle Kleber befinden sich in dem Anleitungs-Beutel.*
- *Typenschild welches dem Bestimmungsland entspricht aufkleben.*
- *CE-Etikett und Ü-Zeichen auf die Kesselverkleidung laut Abbildung, neben dem **Typenschild** aufkleben.*

(1) Nur für Deutschland

ŒRTLI

Siège :

OERTLI THERMIQUE S.A.
2, Avenue Josué Heilmann
Z.I. de Vieux-Thann
F-68800 THANN
Téléphone : 03 89 37 00 84
Téléfax : 03 89 37 32 74

Services techniques et commerciaux :

OERTLI FRANCE S.A.
30, 32 avenue Léon Gaumont
F-75020 PARIS
Téléphone : 01 49 88 58 58
Téléfax : 01 48 59 20 63

OERTLI DISTRIBUTION BELGIQUE N.V. S.A.
Park Ragheno
Dellingstraat 34
B - 2800 MECHELEN
Telefoon : 015 - 45 18 30
Fax : 015 - 45 18 34

La Société OERTLI, ayant le souci de la qualité de ses produits, cherche en permanence à les améliorer.
Elle se réserve donc le droit, à tout moment de modifier les caractéristiques indiquées dans ce document.

Edition 04/97 - DD Nr. 948.60.727 - 8339-4047